8

SPANNSYSTEME
CLAMPING SYSTEMS

GOLD
WERKZEUGE

Inhaltsverzeichnis
Table of contents

Hydro-Spannelemente
Hydro clamping sleeve 329

Schraubbüchsen
Sleeve with locking nut 333

Flanschhülsen
Flange sleeve 334

Hydro-Werkzeugaufnahmen
Hydro tool holder 335

Spannzangen-Futter
Shrink-fit chucks 336

Spannzangen
Collets 337

Haltebolzen
Holding bolt 341

Spannzangen
Collets 342

Absaugsystem - Zyklon
Extraction system - Zyklon 344

Dorn mit Schaft
Arbor with shank 346

Flansche für Sägeblätter
Flange for saw blades 348

Adapter für Spannfutter
Clamping chuck adaptors 349

Adapter
Adapters 351

Büchsen für Spiralbohrer
Bush for twist drills 352

724 Hydro-Spannelement
Hydro clamping sleeve

Anwendung: Hydraulisches Spannelement für Werkeugsets. Zur Sicherstellung einer besseren Rundlaufgenauigkeit des Werkzeugs, einer besseren Endbearbeitungsqualität und einer hohen Vorschubgeschwindigkeit.

Maschine: Für hochpräzise Spindelmaschinen wie Fräsen, Doppelendprofiler, etc.

Technische Informationen: Spannelement mit einfach wirkender Spreizwand (Spreizung gegen die Maschinenspindel). Werkzeugbefestigung an der Hülse mit Schrauben. Der Hydraulikdruck wird durch die Fettpresse aktiviert. Die Verwendung des Sicherungsrings 724.101 ist erforderlich (nicht im Lieferumfang enthalten).

Application: Hydraulic clamping sleeve for tool sets. Ensure better tool concentricity, for better finishing quality and high feed speed rates.

Machine: For high precision spindle machine such as moulders, double end tenoners, etc.

Technical information: Clamping sleeve with single effect expansion wall (expansion against machine spindle). Tool fixing to the sleeve by screws. Hydraulic pressure activated by pressure grease pump 724.101. The use of safety ring 724.404 is required (not included).

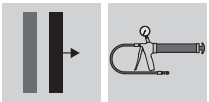

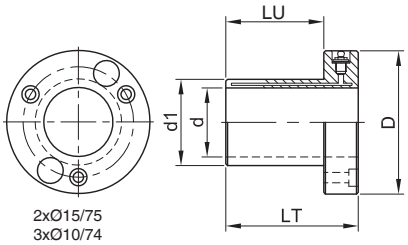

d	d1	D	LU	LT	Bestell-Nr. Part-No.
40	60	93	35	55	724.106
45	60	93	35	55	724.107
	60	93	55	75	724.108
50	60	93	35	55	724.111
	60	93	55	75	724.112
60	70	105	35	55	724.113

Ersatzteile - Spare parts

	Bestell-Nr. Part-No
Fettpresse - Grease pump	724.401
Fettpatrone - Grease cartridge	724.402

8

Verschlussringe - Locking rins

d	B	D	D1	Bestell-Nr. Part-No.
40	20	84	2/8/70	724.404.40
50	20	92	2/8/80	724.404.50

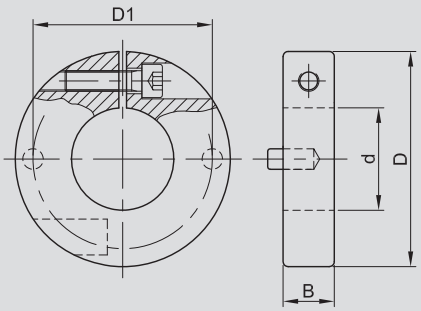

724 Hydro-Spannelement
Hydro clamping sleeve

Anwendung: Hydraulisches Spannelement für Werkeugsets. Zur Sicherstellung einer besseren Rundlaufgenauigkeit des Werkzeugs, einer besseren Endbearbeitungsqualität und einer hohen Vorschubgeschwindigkeit.

Maschine: Für hochpräzise Spindelmaschinen wie Fräsen, Doppelendprofiler, etc.

Technische Informationen: Spannelement mit doppelt wirkender Spreizwand (Spreizung gegen die Maschinenspindel und die Werkzeugbohrung). Werkzeugbefestigung an der Hülse mit Schrauben. Der Hydraulikdruck wird durch die Fettpresse aktiviert. Die Verwendung des Sicherungsrings 724.101 ist erforderlich (nicht im Lieferumfang enthalten).

Application: Hydraulic clamping sleeve for tool sets. Ensure better tool concentricity, for better finishing quality and high feed speed rates.

Machine: For high precision spindle machine such as moulders, double end tenoners, etc.

Technical information: Clamping sleeve with double effect expansion wall (expansion against machine spindle and against tool bore). Tool fixing to the sleeve by screws. Hydraulic pressure activated by pressure grease pump 724.101. The use of safety ring 724.404 is required (not included).

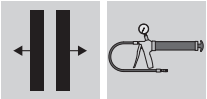

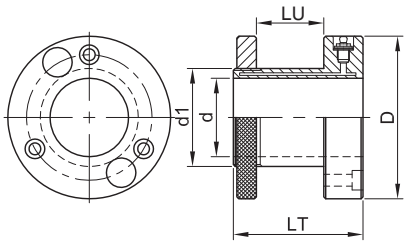

d	d1	D	LU	LT	Bestell-Nr. Part-No.
40	50	83	40	75	724.211
	50	83	80	115	724.213
40	60	93	40	75	724.218
	60	93	80	115	724.220
	60	93	105	140	724.221
	60	93	180	215	724.226
45	60	93	40	75	724.228
	60	93	80	115	724.230
	60	93	105	140	724.232
	60	93	155	190	724.234
50	60	93	40	75	724.238
	60	93	60	95	724.239
	60	93	80	115	724.240
	60	93	105	140	724.242
	60	93	155	190	724.243
	60	93	205	240	724.245
60	70	105	40	75	724.246
	70	105	155	190	724.247

Ersatzteile - Spare parts

	Bestell-Nr. Part-No
Fettpresse - Grease pump	724.401
Fettpatrone - Grease cartridge	724.402

Verschlussringe - Locking rins

d	B	D	D1	Bestell-Nr. Part-No.
40	20	84	2/8/70	724.404.40
50	20	92	2/8/80	724.404.50

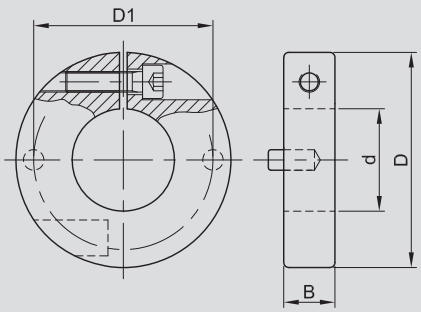

724 Hydro-Spannelement
Hydro clamping sleeve

Anwendung: Hydraulisches Spannelement für Werkeugsets. Zur Sicherstellung einer besseren Rundlaufgenauigkeit des Werkzeugs, einer besseren Endbearbeitungsqualität und einer hohen Vorschubgeschwindigkeit.

Maschine: Für hochpräzise Spindelmaschinen wie Fräsen, Doppelendprofiler, etc.

Technische Informationen: Spannelement mit doppelt wirkender Spreizwand (Spreizung gegen die Maschinenspindel und die Werkzeugbohrung). Werkzeugbefestigung an der Hülse mit Schrauben. Der hydraulische Druck wird durch einen Kolbenschraubmechanismus aktiviert. Die Verwendung des Sicherungsrings 724.101 ist erforderlich (nicht im Lieferumfang enthalten).

Application: Hydraulic clamping sleeve for tool sets. Ensure better tool concentricity, for better finishing quality and high feed speed rates.

Machine: For high precision spindle machine such as moulders, double end tenoners, etc.

Technical information: Clamping sleeve with double effect expansion wall (expansion against machine spindle and against tool bore). Tool fixing to the sleeve by screws. Hydraulic pressure activated by piston screw mechanism. The use of safety sealing ring 724.403 is required (not included).

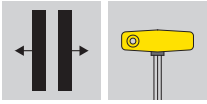

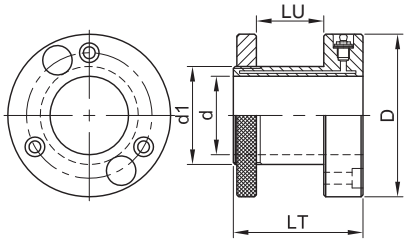

d	d1	D	LU	LT	Bestell-Nr. Part-No.
40	50	83	40	75	724.411
40	60	93	40	75	724.418
	60	93	80	115	724.420
50	60	93	40	75	724.438
	60	93	80	115	724.440

8

Verschlussringe - Locking rins

d	B	D	D1	Bestell-Nr. Part-No.
40	20	84	2/8/70	724.404.40
50	20	92	2/8/80	724.404.50

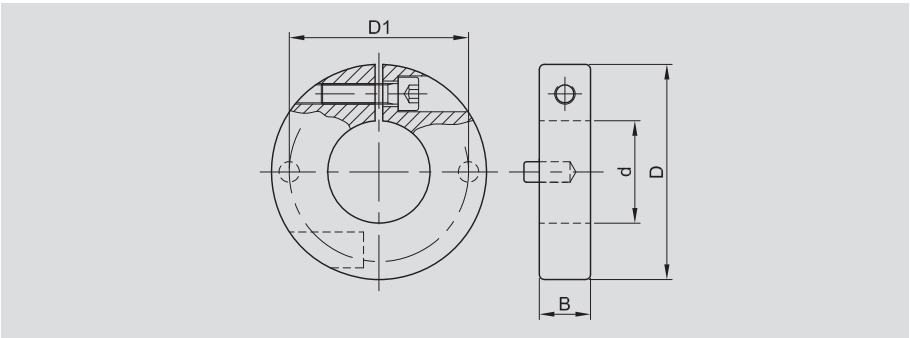

724 Hydro-Spannelement
Hydro clamping sleeve

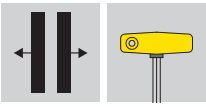

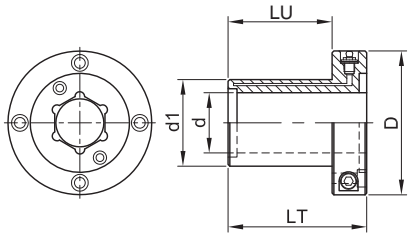

Anwendung: Hydraulisches Spannelement für Werkzeugsets. Zur Sicherstellung einer besseren Rundlaufgenauigkeit des Werkzeugs, einer besseren Endbearbeitungsqualität und einer hohen Vorschubgeschwindigkeit.

Maschine: Für hochpräzise Spindelmaschinen wie Fräsen, Doppelendprofiler, etc.

Technische Informationen: Spannelement mit doppelt wirkender Spreizwand (Spreizung gegen die Maschinenspindel und die Werkzeugbohrung). Für verwindungssichere Sechskant-Spindeln. Werkzeugbefestigung an der Hülse mit Schrauben. Der hydraulische Druck wird durch einen Kolbenschraubmechanismus aktiviert. Die Verwendung des Sicherungsrings 724.101 ist erforderlich (nicht im Lieferumfang enthalten).

Application: Hydraulic clamping sleeve for tool sets. Ensure better tool concentricity, for better finishing quality and high feed speed rates.

Machine: For high precision spindle machine with hexagonal anti twisting device (HF spindles) such as moulders, double end tenoners, etc.

Technical information: Clamping sleeve with double effect expansion wall (expansion against machine spindle and against tool bore). For anti-twisting hexagonal spindles devices. Tool fixing to the sleeve by screws. Hydraulic pressure activated by piston screw mechanism. The use of safety sealing ring 724.403 is required (not included).

d	d1	D	LU	LT	Bestell-Nr. Part-No.
40	60	120	68	92	724.301

Ersatzteile - Spare parts

	Bestell-Nr. Part-No
Klemmflansch mit Dichtring - Clamping flange with sealing ring	724.403

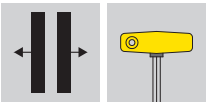

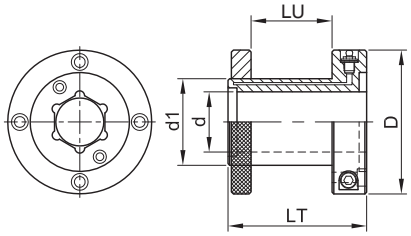

Anwendung: Hydraulisches Spannelement für Werkzeugsets. Zur Sicherstellung einer besseren Rundlaufgenauigkeit des Werkzeugs, einer besseren Endbearbeitungsqualität und einer hohen Vorschubgeschwindigkeit. Mit mikrometrischer Einstellung für Werkzeugsets, einfach und ohne Demontage der Werkzeuge.

Maschine: Für hochpräzise Spindelmaschinen mit hexagonaler Verdrehsicherung (HF-Spindeln) wie Fräsen, Doppelendprofiler, etc.

Technische Information: Spannelement mit doppelt wirkender Spreizwand (Spreizung gegen die Maschinenspindel und die Werkzeugbohrung). Für verwindungssichere Sechskant-Spindeln. Werkzeugbefestigung an der Hülse mit Schrauben. Der hydraulische Druck wird durch einen Kolbenschraubmechanismus aktiviert. Ermöglicht eine mechanische Justierung der Werkzeugsets in 0,01 mm Schritten. Die Verwendung des Sicherungsrings 724.101 ist erforderlich (nicht im Lieferumfang enthalten).

Application: Hydraulic clamping sleeve for tool sets. Ensure better tool concentricity, for better finishing quality and high feed speed rates. With micrometric adjustment allowing adjustment of tool sets easily and without the need to disassemble tools.

Machine: For high precision spindle machine with hexagonal anti twisting device (HF spindles) such as moulders, double end tenoners, etc.

Technical information: Clamping sleeve with double effect expansion wall (expansion against machine spindle and against tool bore). For anti-twisting hexagonal spindles devices. Tool fixing to the sleeve by screws. Hydraulic pressure activated by piston screw mechanism. Allows mechanical tuning of tool sets in increments of 0.01mm. The use of safety sealing ring 724.403 is required (not included).

d	d1	D	LU	LT	Bestell-Nr. Part-No.
40	60	120	55	92	724.350

Ersatzteile - Spare parts

	Bestell-Nr. Part-No
Klemmflansch mit Dichtring - Clamping flange with sealing ring	724.403

724.403

704 Schraubbüchse
Sleeve

Anwendung: Spannelement für Werkzeugsets.

Maschine: Einspindelfräsen, Fräsen, Zapfenschneidmaschinen, etc.

Technische Informationen: Stahlklemmelement zur Montage von Werkzeugsets, Ausführung mit Verschlussmutter oder Zwischenring und Schrauben.

Application: Clamping sleeve for tool sets assemble.

Machine: For single spindle moulders, moulders, tenoners, etc.

Technical information: Steel clamping sleeve for tool set assemble with end locking nut or with end locking spacer and screws.

Montage mit Schrauben - Assemble with screws

d	D	LT	LU	TK	Bestell-Nr. Part-No.
50/40	60	85	75	75	704.400
	60	110	100	75	704.401

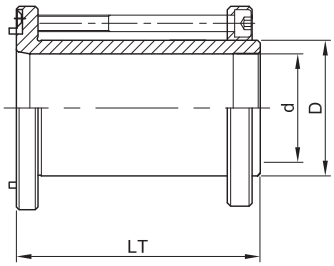

Montage mit Schrauben.
Assemble with screws.

Montage mit Verschlussmutter - Assemble with end locking nut

d	D	LT	LU	Bestell-Nr. Part-No. LH	Bestell-Nr. Part-No. RH
30	50	85	63	704.271	704.171
	60	85	63	704.251	704.151
	50	110	88	704.281	704.181
	60	110	88	704.261	704.161
35	50	85	63	704.272	704.172
	60	85	63	704.252	704.152
	50	110	88	704.282	704.182
	60	110	88	704.262	704.162
40	50	85	63	704.273	704.173
	60	85	63	704.253	704.153
	50	110	88	704.283	704.183
	60	110	88	704.263	704.163
50	60	85	63	704.254	704.154
	60	110	88	704.264	704.164

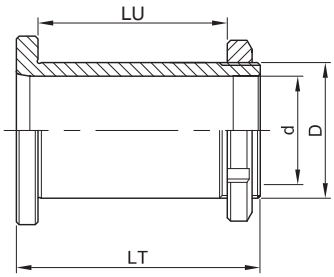

Montage mit Verschlussmutter.
Assemble with end locking nut.

Ersatzteile - Spare parts

	Dim.	Bestell-Nr. Part-No
Hakenschlüssel - Hook wrench	D= 50	706.501
	D= 60	706.502

730 Flanschhülse
Flange sleeve

Anwendung: Flanschhülse. Ausführung 1 für Zerspaner. Ausführung 2 für Vorritzblätter.

Maschine: für Doppelendprofiler, etc.

Technische Informationen: Gehärtete Flanschhülse aus Stahl. Werkzeugfixierung mit Schrauben.

Application: Flange sleeve for tool assemble. Version 1 for hoggers. Version 2 for scoring sawblades.

Machine: For double end tenoners, etc.

Technical information: Case hardened steel flange sleeve. Tool fixation with screws.

LT	LC	d	TK	Maschine Machine	Bestell-Nr. Part-No.
90	63	35	8/M8/100	Homag, IMA, Torwegge	730.101
97	68	40	8/M8/100	Schwabedissen, Gabbiani	730.102

Ersatzteile - Spare parts

	Dim.	Bestell-Nr. Part-No
Schraube für Zerspaner mit Segmenten Screw for hoggers with segments	M8x12	705.700.12
Schraube für Kompaktzerspaner Screw for compact hogger	M8x16	705.700.16

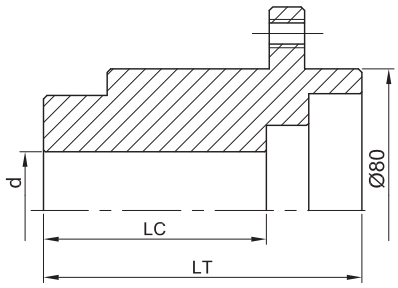

Flanschhülse für Zerspaner.
Flange sleeve for hoggers.

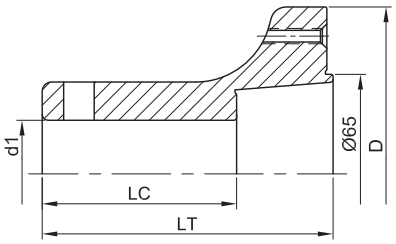

Flanschhülse für Vorritzblätter.
Flange sleeve for scoring sawblades.

LT	LC	D	d	DKN	NL	Maschine Machine	Bestell-Nr. Part-No.
95	63	109	30	8x4	6/M5/90	Homag, Brandt, IMA	730.103.30
95	63	109	35	10x4	6/M5/90	Homag, Brandt, IMA	730.103.35

Ersatzteile - Spare parts

		Bestell-Nr. Part-No
Schraube für Sägeblatter - Screw for saw blade	M5x12	705.300.12

A724 Hydro-Werkzeugaufnahme
Hydro tool holder

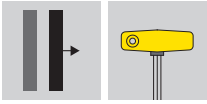

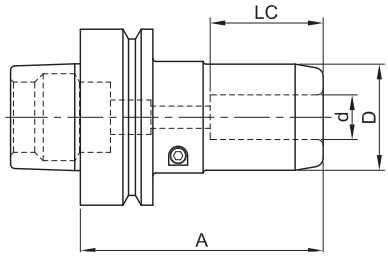

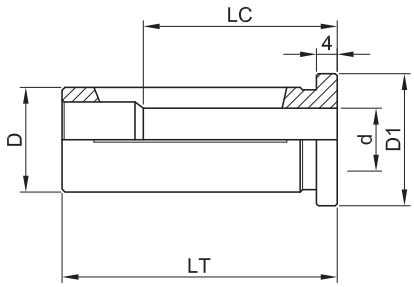

Anwendung: Hochpräzise hydraulische Werkzeugaufnahme zur schnellen und einfachen Montage von Schaftwerkzeugen. Klemmung durch Hydraulikdruck zwischen Werkzeugaufnahme und Werkzeugschaft. Stellt eine höhere Rundlaufgenauigkeit und eine Reduzierung der Vibrationen sicher. Empfohlen für bessere Endbearbeitungsqualität und hohe Vorschubgeschwindigkeiten. Erhältlich mit Reduzierhülsen.

Technische Informationen: Hydraulische Werkzeughalterung mit einfach wirkender Spreizwand (Spreizung gegen den Werkzeugschaft). Aktivierung des Hydraulikdrucks mittels Kolbenschraubmechanismus. Die Verwendung einer Sicherungsschraube ist erforderlich (im Lieferumfang der Werkzeugaufnahme enthalten). Sicherstellung der Rundlaufgenauigkeit auf 3xd max. 0,006 mm. Für Schaftwerkzeuge bis Ø25 mm. Maximal zulässige Drehzahl 25.000 rpm.

Application: High precision hydraulic tool holder for easy and quick shank tools handling, clamping by hydraulic pressure between tool holder and tool shank. Ensure higher tool concentricity and reduce vibrations. Recommended for better finishing quality and high feed speed rates. Reducing collets are available.

Technical information: Clamping hydraulic tool holder with single effect expansion wall (expansion against tool shank). Hydraulic pressure activated by piston screw mechanism. The use of safety screw is required (included with tool holder). Assuring concentricity on 3xd max. of 0,006 mm. For tools with skank till Ø25 mm. Maximum admissible rotation speed of 25.000 r.p.m.

d	D	LC	A	S	Bestell-Nr. Part-No.
12	32	40	87	HSK 63F	A724.012.140.60
16	38	40	87	HSK 63F	A724.016.140.60
20	40	52	99	HSK 63F	A724.020.152.60
25	45	56	103	HSK 63F	A724.025.156.60

Reduzierbüchse - Reducing sleeves

d	D	D1	LT	LC	Bestell-Nr. Part-No.
8	20	25	50	37	A429.600.020.08
10		25	50	40	A429.600.020.10
12		25	50	45	A429.600.020.12
8	25	30	56	37	A429.600.025.08
10		30	56	40	A429.600.025.10
12		30	56	46	A429.600.025.12
16		30	56	48	A429.600.025.16
18		30	56	50	A429.600.025.18
20		30	56	50	A429.600.025.20

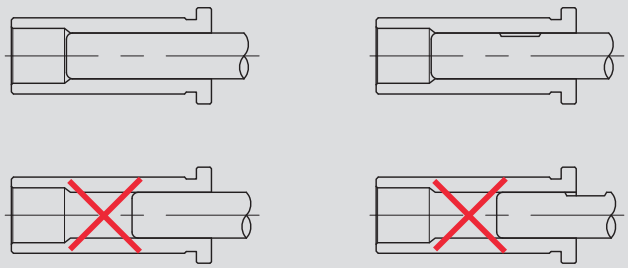

Unkorrektes Einsetzen kann die Rundlaufgenauigkeit des Spannfutters beeinträchtigen.
Setzen Sie den kompletten Werkzeugschaft in das Spannfutter ein.
Lösen Sie das Hydrauliksystem nicht ohne eingesetztes Werkzeug aus, das Spannfutter wird ansonsten beschädigt.

Improper assembly can damage the clamping collet concentricity.
Insert the full length of the tool shank along the inside of the collet.
Do not trigger the hydro system without the tool mounted, the clamping collet will be damaged.

A726 Schrumpfspannfutter
Shrink-fit chucks

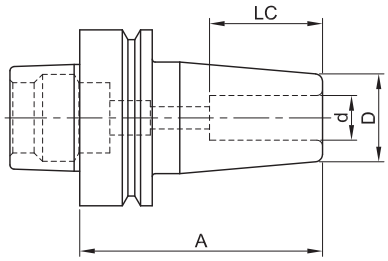

Anwendung: Hochpräzise Werkzeugaufnahme zum Spannen von Schaftwerkzeugen mittels thermischer Schrumpftechnik. Höchste Rundlaufgenauigkeit und Stabilität für eine bessere Endbearbeitungsqualität und hohe Vorschubgeschwindigkeiten.

Technische Informationen: Schrumpfspannfutter für Werkzeuge mit einer Schafttoleranz von h6. Rundlaufgenauigkeit 3xd1 max. von 0,005 mm. Für Schaftwerkzeuge bis Ø25 mm. Maximale Drehzahl von 30.000 rpm.

Application: Shrink-fit high precision tool holder for shank tools clamping by thermal shrinking. Ensure higher tool concentricity and tool stability for better finishing quality and high feed speed rates.

Technical information: Clamping shrink-fit tool holder to fit tools with shank tolerance of h6. Assuring concentricity on 3xd1 max. of 0,005 mm. For tools with skank till Ø25 mm. Maximum admissible rotation speed of 30.000 r.p.m. Tool assemble on specific thermal induction equipment.

d	D	LC	A	S	Bestell-Nr. Part-No.
10	24	40	75	HSK 63F	A726.010.140.60
12	24	40	75	HSK 63F	A726.012.140.60
12,7	24	40	75	HSK 63F	A726.912.140.60
14	27	44	75	HSK 63F	A726.014.144.60
16	27	44	75	HSK 63F	A726.016.144.60
18	33	45	75	HSK 63F	A726.018.145.60
20	33	45	75	HSK 63F	A726.020.145.60
25	36	52	75	HSK 63F	A726.025.152.60

Verlängerungen - Length increasers

d	d1	LC	L1	M	S	Bestell-Nr. Part-No.
4	10	16	16	M5	20	A726.004.150.20
5	10	20	20	M6	20	A726.005.150.20
6	10	26	36	M5	20	A726.006.150.20
8	12	26	36	M6	20	A726.008.150.20
10	14	32	42	M6	20	A726.010.150.20
12	16	37	47	M10	20	A726.012.150.20

Verlängerungen
Length increasers

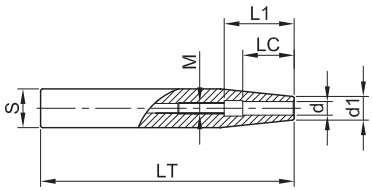

A424 Spannzangen-Futter
Collet chucks

Anwendung: Präzise Spannzangen-Werkzeugaufnahme für Schaftwerkzeuge bis d1= 12,7 mm.
Maschine: Für Fräsmaschinen, CNC Maschinen.
Technische Informationen: Präzises Spannzangen-Futter mit MK2 Schaft.
Application: Precision collet chuck tool holder for shank tools till d1= 12,7 mm.
Machine: For milling and CNC machines.
Technical information: Precision Collet chuck with MK2 skank.

d	D	S	Bestell-Nr. Part-No. LH	Bestell-Nr. Part-No. RH
6-12,7	40	18		A424.024.131.18
		20		A424.024.131.20
		MK2/Ø20x14F/1”	A424.024.031.70	A424.024.131.70

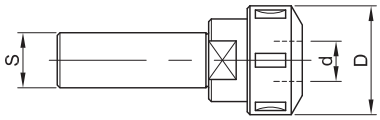

Ersatzteile - Spare parts

	Dim.	Bestell-Nr. Part-No
Spannzangenmutter - Collet nut	M30x1,5	709.003
Hakenschlüssel - Hook wrench	40/42	706.500

Spannzange - Collet

d	LT	Bestell-Nr. Part-No.
6	31	A425.006.120.06
6,35	31	A425.096.120.96
8	31	A425.008.120.08
9,5	31	A425.099.120.99
10	31	A425.010.120.10
12	31	A425.012.120.12
12,7	31	A425.092.120.92

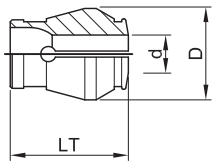

A428 Präzisions-Spannzangenfutter
Precision collet chucks

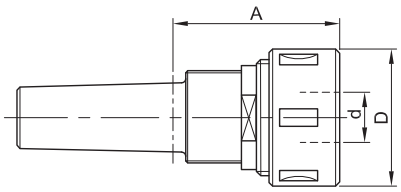

Anwendung: Präzise Spannzangen-Werkzeugaufnahme für Schaftwerkzeuge bis d1= 20 mm.

Technische Informationen: Präzises Spannzangen-Futter mit MK2 Schaft.

Application: Precision collet chuck tool holder for shank tools till d1= 20 mm.

Technical information: Precision Collet chuck ER32 with MK2 skank.

d	D		S	A	Bestell-Nr. Part-No. LH	Bestell-Nr. Part-No. RH
3-20	50	ER32	25x55	62		A428.035.162.25 ■
			MK2/M30x1,5		A428.035.062.80	A428.035.162.80

■ Für Maschinen mit Leuco PS System - For machines with Leuco PS system

Ersatzteile - Spare parts

	Dim.	Bestell-Nr. Part-No
Spannzangenmutter - Collet nut	M40x1,5-RH	709.752
	M40x1,5-LH	709.757
Hakenschlüssel - Hook wrench	45/50	706.504

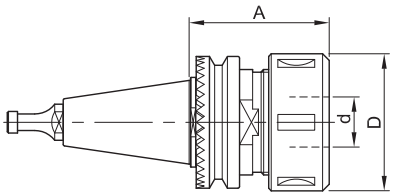

Anwendung: Präzise Spannzangen-Werkzeugaufnahme für Schaftwerkzeuge bis d=25 mm.

Technische Informationen: Präzises Spannzangen-Futter mit ISO30, SK40 oder BT35 Schaft und Haltebolzen für unterschiedliche CNC Ausstattungen. Spannmutter mit Kugellager, ermöglicht Links- und Rechtslauf). Verstärkte Spannkraft und verbesserte Rundlaufgenauigkeit.

Application: Precision collet chuck tool holder for shank tools till d1= 25 mm.

Technical information: Precision collet chuck with ISO30, SK40 or BT35 shank and holding bolt adjusted to several CNC equipment's. Collet nut with ball bearing, allowing left and right hand rotation (LH and RH), increasing clamping force and improve concentricity.

d		D	A	S	Pr.	Maschine Machine	Bestell-Nr. Part-No.
3-20	ER32	50	55	ISO 30	6	SCM, Morbidelli	A428.550.155.65
3-25	462E	60	72		6	SCM, Morbidelli	A428.550.172.65

Ersatzteile - Spare parts

	D	Dim.	Bestell-Nr. Part-No
Spannzangenmutter - Collet nut	50	M40x1,5	709.752
	60	M48x2	709.754
Hakenschlüssel - Hook wrench	50	45/50	706.504
	60	58/62	706.503

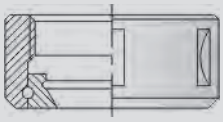

Spannmutter mit Lagerung. Ermöglicht Rechtz-, Linkslauf.
Lieferung der Halterlung ohne Spannzange.

Clamping nut with bearing, allowing RH and LH rotation.
Holder supplied without collet.

A428 Präzisions-Spannzangenfutter
Precision collet chucks

Anwendung: Präzise Spannzangen-Werkzeugaufnahme für Schaftwerkzeuge bis = 25 mm.

Technische Informationen: Präzises Spannzangen-Futter mit ISO30, SK40 oder BT35 Schaft und Haltebolzen für unterschiedliche CNC Ausstattungen. Spannmutter mit Kugellager, ermöglicht Links- und Rechtslauf). Verstärkte Spannkraft und verbesserte Rundlaufgenauigkeit.

Application: Precision collet chuck tool holder for shank tools till d1= 25 mm.

Technical information: Precision collet chuck with ISO30, SK40 or BT35 shank and holding bolt adjusted to several CNC equipment's. Collet nut with ball bearing, allowing left and right hand rotation (LH and RH), increasing clamping force and improve concentricity.

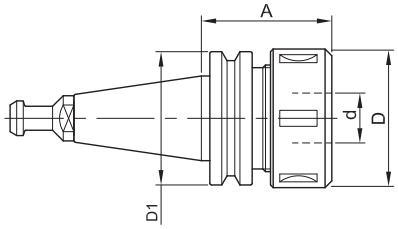

d = 3-20/ER32

D	D1	A	S	Holding bolt Ergot	Maschine Machine	Bestell-Nr. Part-No.
50	46	50	SK30	8	CMS, Biesse	A428.146.150.65
50	50,	50	SK30	1	IMA, Maka, Reichenbacher, Alberti,Stegherr, etc.	A428.150.150.65
50	50	50	SK30	5	Alberti	A428.450.150.65
50	50	50	SK30	3	Biesse (9/92)	A428.250.150.65
50	50	50	SK30	4	Biesse (>9/92 motor HSD), Masterwood (<1/99 motor HSD)	A428.350.150.65
50	58	60	SK30	9	Esseteam (motor Elte), Stemm	A428.058.050.65

d = 3-25/ER40

D	D1	A	S	Holding bolt Ergot	Maschine Machine	Bestell-Nr. Part-No.
63	46	57	SK30	8	CMS, Biesse	A428.146.157.65
63	50	63	SK30	1	IMA, Maka, Reichenbacher, Alberti, Stegherr, etc.	A428.150.170.65
63	50	63	SK30	3	Biesse (9/92)	A428.250.170.65
63	50	63	SK30	4	Biesse (>9/92 motor HSD)	A428.350.170.65
63	50	63	SK30	5	Masterwood (>1/99 Colombo) Alberti	A428.450.170.65
63	53	70	BT35	7	Heian	A428.153.170.64
63	58	67	SK30	9	Esseteam (motor Elte), Stemm	A428.058.150.65

d = 3-25/462E

D	D1	A	S	Holding bolt Ergot	Maschine Machine	Bestell-Nr. Part-No.
60	63,5	70	SK40	2	IMA, Maka, Reichenbacher, Biesse, Alberti, Stegherr, etc.	A428.150.170.66

8

Ersatzteile - Spare parts

	D		Dim.	Bestell-Nr. Part-No
Spannzangenmutter - Collet nut	50	ER32	M40x1,5	709.752
	60	462E	M48x2	709.754
	63	ER40	M50x1,5	709.753
Hakenschlüssel - Hook wrench	50	ER32	45/50	706.504
	60	462E	58/62	706.503
	63	ER40	68/75	706.501

Montagevorrichtung siehe Kapitel 9.
Mounting device see chap. 9.

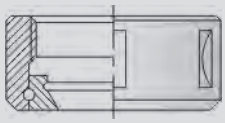

Spannmutter mit Lagerung. Ermöglicht Rechts-, Linkslauf.
Lieferung der Halterlung ohne Spannzange.

Clamping nut with bearing, allowing RH and LH rotation.
Holder supplied without collet.

A435 Präzisions-Spannzangenfutter
Precision collet chucks

Anwendung: Präzise Spannzangen-Werkzeugaufnahme für Schaftwerkzeuge d1= 25 mm.

Technische Informationen: Präzises Spannzangen-Futter mit HSK 63F oder HSK 50E/40 Schaft für unterschiedliche CNC Ausstattungen. Spannmutter mit Kugellager, ermöglicht Links- und Rechtslauf). Verstärkte Spannkraft und verbesserte Rundlaufgenauigkeit.

Application: Precision collet chuck tool holder for shank tools till d1= 25 mm.

Technical information: Precision collet chuck with HSK 63F or HSK 50E/40 shank adjusted to several CNC equipment's. Collet nut with ball bearing, allowing left and right hand rotation (LH and RH), increasing clamping force and improve concentricity.

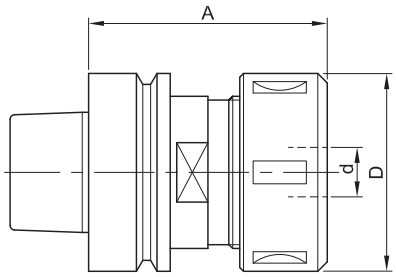

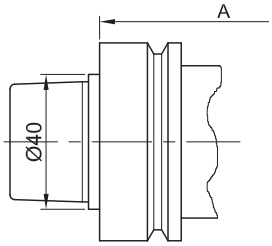

HSK 50E/40

Montagevorrichtung siehe Kapitel 9.
Mounting device see chap. 9.

d = 3-20/ER32

D	A	S	Maschine Machine	Bestell-Nr. Part-No.
50	70	HSK 63F		A435.060.170.60
50	65	HSK 63E	CMS	A435.050.265.60
50	60	HSK 50E/40	Alberti	A435.050.360.60

d = 3-25/ER40

D	A	S	Maschine Machine	Bestell-Nr. Part-No.
63	76	HSK 63F		A435.063.176.60
63	75	HSK 63E	CMS	A435.063.275.60
63	65	HSK 50E/40	Alberti	A435.063.365.60

d = 3-25/462E

D	A	S	Maschine Machine	Bestell-Nr. Part-No.
60	76	HSK 63F		A435.060.176.60
60	115	HSK 63F	Homag, IMA	A435.060.115.60

Ersatzteile - Spare parts

	D		Dim.	Bestell-Nr. Part-No
Spannmutter - Collet nut	50	ER32	M40x1,5	709.752
	60	462E	M48x2	709.754
	63	ER40	M50x1,5	709.753
Hakenschlüssel - Hook wrench	50	ER32	45/50	706.504
	60	462E	58/62	706.503
	63	ER40	68/75	706.501

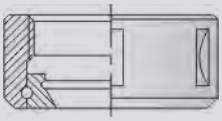

Spannmutter mit Lagerung. Ermöglicht Rechtz-, Linkslauf.
Lieferung der Halterlung ohne Spannzange.

Clamping nut with bearing, allowing RH and LH rotation.
Holder supplied without collet.

A424 Haltebolzen
Holding bolt

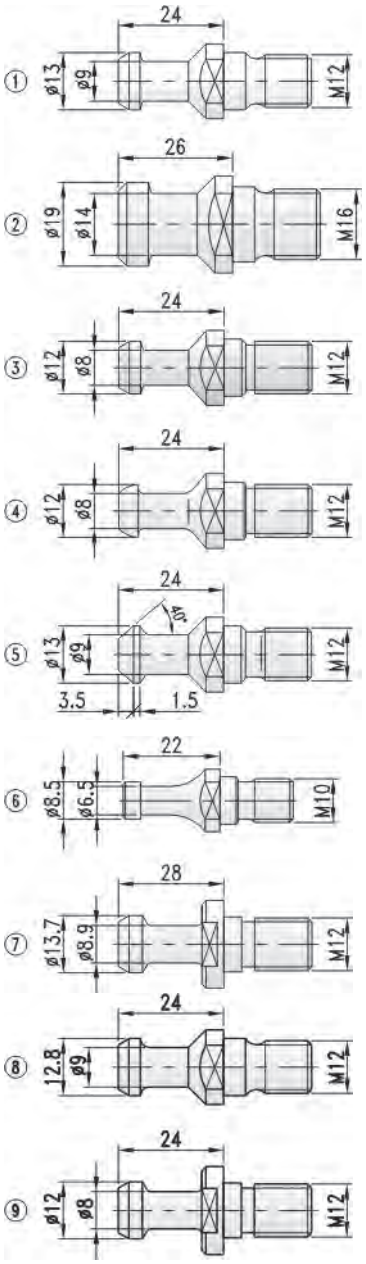

Anwendung: Haltebolzen für Präzisions-Spannzangenfutter.

Technische Informationen: Haltebolzen für Präzisions-Spannzangenfutter mit ISO30, SK40 oder BT35 Schaft für unterschiedliche CNC Ausstattungen.

Application: Holding bolt for precision collet chucks.

Technical information: Holding bolt for collet chucks with ISO30, SK40 or BT35 shank adjusted to several CNC equipment's.

Nr.	Maschine Machine	Bestell-Nr. Part-No.
1	SK 30 IMA, Maka, Reichenbacher Weeke, Busellato, etc. (DIN 69872)	A424.013.109.41
2	SK 40 IMA, Maka, Reichenbacher Weeke, etc. (DIN 69872)	A424.019.114.99
3	SK 30 Biesse (9/92)	A424.012.108.41
4	SK 30 Biesse (>9/92) Masterwood (motor HSD)	A424.012.308.41
5	SK 30 Alberti Masterwood (motor Colombo)	A424.013.309.41
6	ISO 30 SCM, Morbidelli	A424.008.106.40
7	BT 35 Heian, Shoda	A424.013.208.41
8	ISO 30 CMS	A424.912.109.41
9	SK30 Stemm, Esseteam (motor Elte)	A424.113.109.41

A425 Spannzangen
Collets

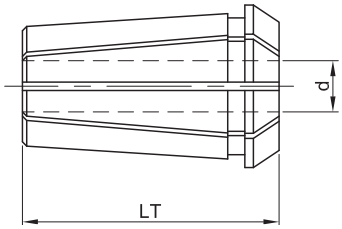

Anwendung: Spannzange zur Werkzeugmontage auf Spannzangenfutter für Schaftwerkzeuge mit d1 von 3 bis 25 mm.

Technische Informationen: DIN 6388/462E Spannzange mit doppelter Schlitzausführung für eine höhere Spannkraft und Rundlaufgenauigkeit. Für eine korrekte Anwendung ist darauf zu achten, dass sich mind. 2/3 des Werkzeugschafts in der Spannzange befinden.

Application: Collet for tool assemble on collet chucks for shank tools with d1 from 3 to 25 mm.

Technical information: DIN 6388/462E collet with double slotted design ensuring higher clamping forces and concentricity. For a correct use ensure minimum of 2/3 of collet height filled with tool shank.

Spannzangen Collet	d	D	LT	Bestell-Nr. Part-No.
DIN 6388 / 462E	3	35,05	52	A425.035.152.03
	4	35,05	52	A425.035.152.04
	5	35,05	52	A425.035.152.05
	6	35,05	52	A425.035.152.06
	8	35,05	52	A425.035.152.08
	10	35,05	52	A425.035.152.10
	12	35,05	52	A425.035.152.12
	14	35,05	52	A425.035.152.14
	16	35,05	52	A425.035.152.16
	18	35,05	52	A425.035.152.18
	20	35,05	52	A425.035.152.20
	25	35,05	52	A425.035.152.25

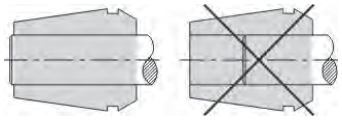

Wichtig:
- Verwenden Sie glatte zylindrische Schäfte entlang der komplette Innenspannfläche der Spannzange.

Important:
- Use plain cylindrical shanks, along the complete inside clamping surface of the collet.

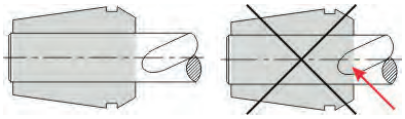

Wichtig:
- Wenn Sie spiralförmige Werkzeuge benutzen, dann positionieren Sie den spiralförmigen Teil im inneren der Spannzange.

Important:
- When using spiral tools never place the helical part inside the clamping collet.

A429 Spannzangen
Collets

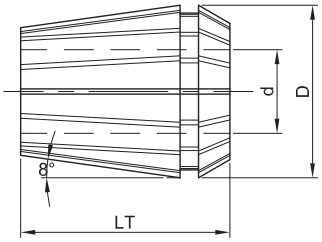

Anwendung: Spannzange zur Werkzeugmontage auf Spannzangenfutter für Schaftwerkzeuge mit d1 von 3 bis 25 mm.

Technische Informationen: ER 8° DIN6499 Spannzange mit doppelter Schlitzausführung für eine höhere Spannkraft und Rundlaufgenauigkeit. Für eine korrekte Anwendung ist darauf zu achten, dass sich mind. 2/3 des Werkzeugschafts in der Spannzange befinden.

Application: Collet for tool assemble on collet chucks for shank tools with d1 from 3 to 25 mm.

Technical information: ER 8° DIN6499 collet with double slotted design ensuring higher clamping forces and concentricity. For a correct use ensure minimum of 2/3 of collet height filled with tool shank.

Spannzangen Collet	d	D	LT	Bestell-Nr. Part-No.
426 E / ER16	4	17	27,5	A429.000.127.04
	6	17	27,5	A429.000.127.06
	8	17	27,5	A429.000.127.08
	10	17	27,5	A429.000.127.10
428 E / ER20	6	21	31,5	A429.000.130.06
	8	21	31,5	A429.000.130.08
	10	21	31,5	A429.000.130.10
	12	21	31,5	A429.000.130.12
430 E / ER25	4	26	34	A429.000.135.04
	6	26	34	A429.000.135.06
	8	26	34	A429.000.135.08
	10	26	34	A429.000.135.10
	12	26	34	A429.000.135.12
	14	26	34	A429.000.135.14
	16	26	34	A429.000.135.16
470 E / ER32	3	33	40	A429.000.140.03
	4	33	40	A429.000.140.04
	5	33	40	A429.000.140.05
	6	33	40	A429.000.140.06
	7 (6,35)	33	40	A429.000.140.07
	8	33	40	A429.000.140.08
	10	33	40	A429.000.140.10
	12	33	40	A429.000.140.12
	13 (12,7)	33	40	A429.000.140.13
	14	33	40	A429.000.140.14
	16	33	40	A429.000.140.16
	18	33	40	A429.000.140.18
	19,05	33	40	A429.000.140.19
	20	33	40	A429.000.140.20
472 E / ER40	3	41	46	A429.000.146.03
	4	41	46	A429.000.146.04
	5	41	46	A429.000.146.05
	6	41	46	A429.000.146.06
	7 (6,35)	41	46	A429.000.146.07
	8	41	46	A429.000.146.08
	10	41	46	A429.000.146.10
	12	41	46	A429.000.146.12
	13 (12,7)	41	46	A429.000.146.13
	14	41	46	A429.000.146.14
	16	41	46	A429.000.146.16
	18	41	46	A429.000.146.18
	20	41	46	A429.000.146.20
	25	41	46	A429.000.146.25
	30	41	46	A429.000.146.30

Weitere Abmessungen auf Anfrage - Further dimension on inquiry

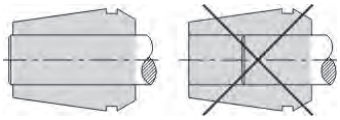

Wichtig:
- Verwenden Sie glatte zylindrische Schäfte entlang der komplette Innenspannfläche der Spannzange.

Important:
- Use plain cylindrical shanks, along the complete inside clamping surface of the collet.

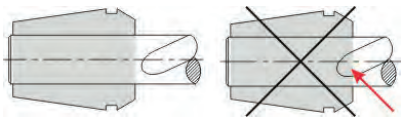

Wichtig:
- Wenn Sie spiralförmige Werkzeuge benutzen, dann positionieren Sie den spiralförmigen Teil im inneren der Spannzange.

Important:
- When using spiral tools never place the helical part inside the clamping collet.

A725 Absaugsystem – Zyklon
Extraction system – Zyklon

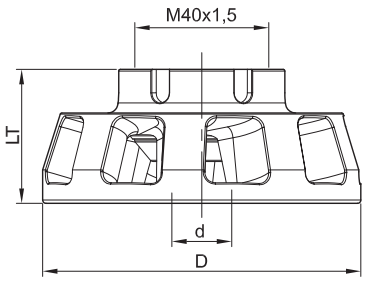

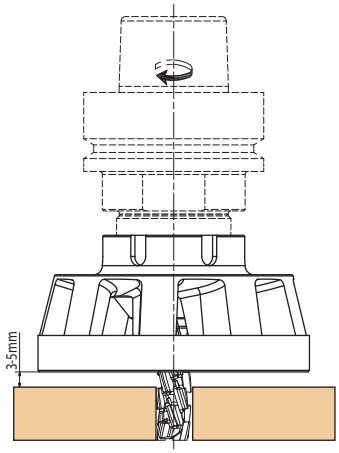

Anwendung: Das Absaugsystem wird direkt an dem Standard-Spannzangenfutter montiert und fördert ein effizientes und schnelles Absaugen der Späne bei CNC-Fräsarbeiten. Besonders geeignet für Nestingbearbeitung an CNC Maschinen, zum Schneiden von beschichteten als auch unbeschichteten Spanplatten – MDF, Corian®, OSB (Oriented Strand Board - Grobspanplatten) und HPL. Die Verwendung dieses Systems stellt eine ausgezeichnete Sauberkeit und verbesserte Luftqualität sicher und fördert so die Gesundheit am Arbeitsplatz. Es gewährleistet eine hervorragende Oberflächengüte und eine längere Werkzeugstandzeit.

Maschine: geeignet für CNC Maschinen.

Technische Informationen: Absaugsystem mit starker Beschichtung zur Vermeidung von Korrosion und zur Reibungsreduzierung zwischen Spänen und dem Zyklon Absaugsystem, was zu einem verbesserten Spantransport führt. Die Verwendung eines Dichtungsrings verhindert das Eindringen von Staub in die Spannzange und die Spannzangenmutter. Einfach zu montieren. Verwendung mit der Standard-Spannmutter.

Application: Aspiration system to assemble on standard collet chuck, promoting the fast and efficient removal of the cutting chips on CNC milling operations. Particularly suitable for nesting operations on CNC machines for cutting of chipboard – coated and uncoated – MDF, Corian®, OSB (Oriented Strand Board) and HPL. The use of this system ensures superior cleaning and increase the air quality, promoting health in workplace. It assures excellent surface finishes, providing increased tool life.

Machine: Suitable for CNC machines.

Technical information: Aspiration system with Body with high strength coating to prevent corrosion and reduce friction between the cutting chips and Zyklon body, improving the chip flow. The use of seal ring prevents the dust entry into the collet and collet nut. Easy to install as it is used as standard collet nut.

d	D	LT	Bestell-Nr. Part-No.
6	95	40	A725.095.140.06
8	95	40	A725.095.140.08
10	95	40	A725.095.140.10
12	95	40	A725.095.140.12
12,7	95	40	A725.095.140.87
16	95	40	A725.095.140.16
18	95	40	A725.095.140.18
20	95	40	A725.095.140.20

Ersatzteile - Spare parts

	d	Bestell-Nr. Part-No
Zyklon (9 Ringe) - Zyklon (9 wings)		A725.095.140.00
Sicherheitsring - Safety Seal Ring	6	709.813.06
	8	709.813.08
	10	709.813.10
	12	709.813.12
	12,7	709.813.87
	16	709.813.16
	18	709.813.18
	20	709.813.20
Spannschlüssel - Clamping Key		706.702

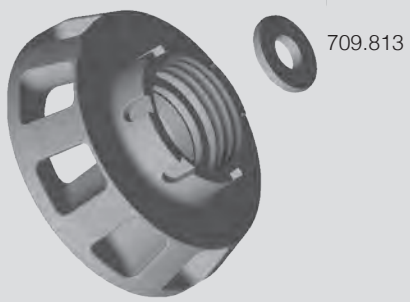

A725 Absaugsystem – Zyklon
Extraction system – Zyklon

Anwendung: Das Hydro-Absaugsystem fördert ein effizientes Absaugen der Späne bei CNC Fräsarbeiten. Besonders geeignet für Nestingarbeiten an furnierten und unbehandelten Holzplatten, wie Spanplatten und MDF. Es garantiert eine ausgezeichnete Endbearbeitungsqualität, reduziert die Temperatur an der Schnittkante, verlängert die Werkzeugstandzeit und fördert ein gesunderes und saubereres Arbeitsumfeld.

Maschine: geeignet für CNC Maschinen.

Technische Informationen: Leichter legierter Absaugschlauch der auf der Hydro-Halterung montiert ist und eine höhere Rundlaufgenauigkeit des Werkzeugs und somit eine bessere Endbearbeitungsqualität sicher stellt.

Application: Hydro Suction system that promotes the fast and efficient removal of the cutting chips on CNC milling operations. Particularly suitable for Nesting operations on wood boards, with our without veneer, such as chipboard and MDF. It Guarantees excellent finishing, reducing temperature at the cutting edge, increasing tool life and adding on a healthier and cleaner work environment.

Machine: Suitable for CNC machines.

Technical Information: Light alloy suction hose mounted on hydro holder assuring higher concentricity of the tool for better finishing.

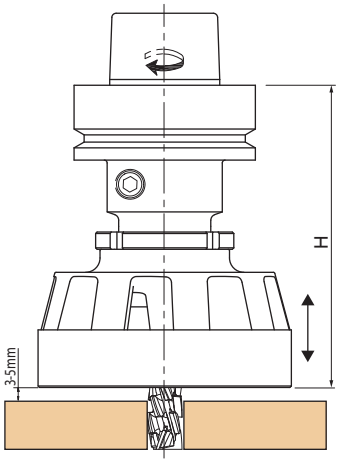

d	D	H	Bestell-Nr. Part-No.
12	95	110-120	A725.012.140.60
12,7	95	110-120	A725.912.140.60
16	95	110-120	A725.016.140.60
19,05	95	120-130	A725.919.152.60
20	95	120-130	A725.020.152.60
25	95	120-135	A725.025.156.60
25,4	95	120-135	A725.925.156.60

n max.: 24.000 rpm

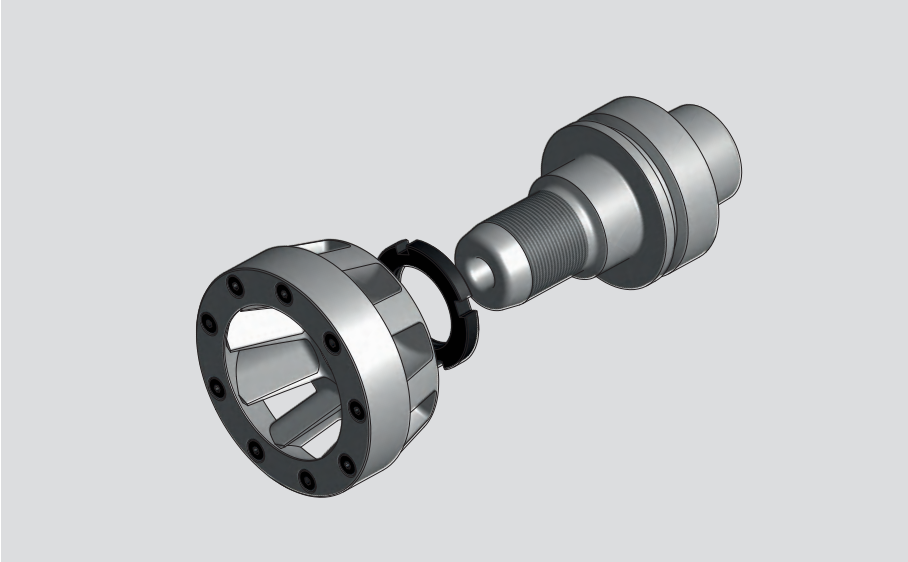

8

A423 Dorn mit Schaft
Arbor with shank

Anwendung: Dorn mit Schaft zur Aufnahme von Werkzeugen einzeln oder als Werkzeugsatz.

Technische Informationen: Dorn mit zylindrischen Schaft. Lieferung ohne Abstandhalter. Verdrehsicherung der Werkzeuge durch Verschraubung oder Verstiftelung.

Application: Arbor with shank for individual or tool set assemble.

Technical information: Arbor with cylindric shank. Supplied without spacers. With screw or pin anti-twisting system preventing tool twist on arbor.

d	LU	LT	TK	S	Bestell-Nr. Part-No.
20	40	105	32	20x55	A423.020.140.20
	40	110	32	25x60	A423.020.140.25
20	70	135	32	20x55	A423.020.170.20
	70	140	32	25x60	A423.020.170.25
30	40	105	48	20x55	A423.030.140.20
	40	110	48	25x60	A423.030.140.25

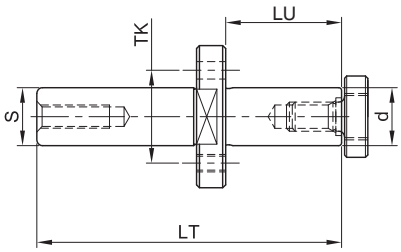

Lieferung ohne Abstandhalter - Supplied without spacers

Anwendung: Geeignet zur Montage von Werkzeugen mit einer Nabenbreite von 2-10 mm (Nutfräser oder Sägeblätter). Bei Werkzeugen mit einer Stärke bis zu 3,5 mm wird eine Raumfüllung von 2 mm zwischen dem Werkzeug und dem Dorn empfohlen. Empfohlen für Kreissägeblätter mit einem Durchmesser von bis zu Ø200 mm.

Technische Informationen: Dorn mit zylindrischem Schaft.

Application: Suitable for mounting tools with body thickness from 2 to 10 mm (sawblade or grooving cutter). For tools with thickness up to 3,5 mm, please use 2 mm filling space between the tool and the arbor. Recommended for circular saw blade with diameter up to Ø200 mm.

Technical information: Arbor with cylindric shank.

d	LU	S	D	LT	NL/TK	Bestell-Nr. Part-No.
22	4	25x60	50	74	4/M4/36	A423.022.104.25
30	4	25x60	59	74	4/M6/48	A423.030.104.25

Ersatzteile - Spare parts

		Dim.	Bestell-Nr. Part-No
Schraube - Screw	d1= 22	M4x12	705.250.12
	d1= 30	M6x10	705.340.10
T-Schlüssel - T Wrench		SW3	706.103
		SW4	706.104

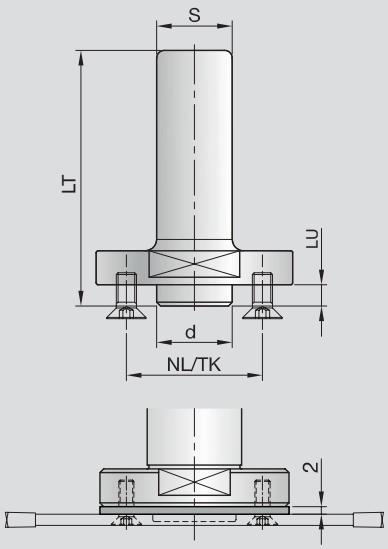

GOLD WERKZEUGE www.gold-tools.de

A423 Dorn mit Schaft
Arbor with shank

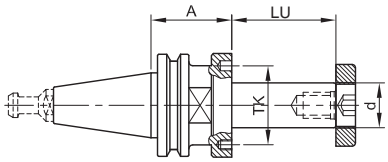

Anwendung: Dorn mit Schaft zur Aufnahme von Werkzeugen einzeln oder als Werkzeugsatz.

Technische Informationen: Dorn mit ISO 30, SK 30, SK 40, HSK 63F oder HSK 85WE Schaft. Lieferung ohne Abstandhalter oder Haltebolzen. Verdrehsicherung der Werkzeuge durch Verschraubung oder Verstiftelung.

Application: Arbor with shank for individual or tool set assemble.

Technical information: Arbor with ISO30, SK 30, SK 40, HSK 63F or HSK 85WE shank. Supplied without spacers and holding bolt. With screw or pin anti-twisting system preventing tool twist on arbor.

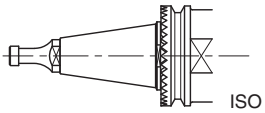

ISO 30
SCM, Morbidelli

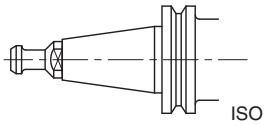

ISO 30
SCM

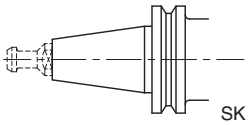

SK 30, SK 40

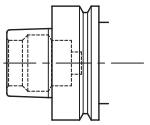

HSK 63F

ISO 30

d	LU	A	S	TK	Holding bolt Ergot	Maschine Machine	Bestell-Nr. Part-No.
20	40	42	ISO 30	32	8	SCM	A423.120.140.65
	70	42	ISO 30	32	8	SCM	A423.120.170.65
20	40	45	ISO 30	32	6	SCM, Morbidelli	A423.020.240.65
	70	45	ISO 30	32	6	SCM, Morbidelli	A423.020.270.65
30	40	42	ISO 30	48	8	SCM	A423.130.140.65
	80	42	ISO 30	48	8	SCM	A423.130.180.65
30	40	45	ISO 30	48	6	SCM, Morbidelli	A423.030.240.65
	80	45	ISO 30	48	6	SCM, Morbidelli	A423.030.280.65

Lieferung ohne Abstandhalter - Supplied without spacers

SK 30, SK 40

d	LU	A	S	TK	Bestell-Nr. Part-No.
20	40	42	SK 30	32	A423.020.140.65
	70	42	SK 30	32	A423.020.170.65
20	40	42	SK 40	32	A423.020.140.66
	70	42	SK 40	32	A423.020.170.66
30	40	42	SK 30	48	A423.030.140.65
	80	42	SK 30	48	A423.030.180.65
30	40	42	SK 40	48	A423.030.140.66
	80	42	SK 40	48	A423.030.180.66

Lieferung ohne Abstandhalter oder Haltebolzen.
Supplied without spacers and holding bolt.

HSK 63F

d	LU	A	S	TK	D	Bestell-Nr. Part-No.
20	40	80	HSK 63F	32	63	A423.020.140.60
	70	45	HSK 63F	32	63	A423.020.270.60
	70	80	HSK 63F	32	63	A423.020.170.60
30	40	80	HSK 63F	48	63	A423.030.140.60
	80	45	HSK 63F	48	63	A423.030.280.60
	80	80	HSK 63F	48	63	A423.030.180.60
	100	45	HSK 63F	48	63	A423.030.100.60
	120	45	HSK 63F	48	63	A423.030.120.60

Lieferung ohne Abstandhalter - Supplied without spacers

HSK 85W

HSK 85W

d	LU	A	S	TK	D	Maschine Machine	Bestell-Nr. Part-No.
30	40	26	HSK 85W	48	85	Weinig Powermat	A423.030.040.61
	80	26	HSK 85W	48	85	Weinig Powermat	A423.030.080.61
	140	26	HSK 85W	48	85	Weinig Powermat	A423.030.140.61
	180	26	HSK 85W	48	85	Weinig Powermat	A423.030.180.61
40	80	26	HSK 85W	58	85	Weinig Powermat	A423.040.080.61
	140	26	HSK 85W	58	85	Weinig Powermat	A423.040.140.61
	180	26	HSK 85W	58	85	Weinig Powermat	A423.040.180.61
	240	26	HSK 85W	58	85	Weinig Powermat	A423.040.240.61

Lieferung ohne Abstandhalter - Supplied without spacers

730 Flansch für Sägeblätter
Flange for saw blades

Anwendung: Montageflansch für Sägeblätter für A423 Spindeln mit d= 30 mm. Der B-Wert ist variabel und wird mit Distanzscheiben aufgefüllt. Der L-Wert hängt von der Stärke der Distanzscheibe B und der verwendeten Spindel ab. Der Flansch kann für Sägeblätter mit einem maximalen Durchmesser von 350 mm verwendet werden.

Technische Information: Flansch aus Stahl zur Verwendung an dem mit Schrauben befestigten Aufnahmedornen.

Application: Sawblade Mounting flange to be used on A423 arbors with d= 30 mm. The B measure is variable and filled up with spacers. The L value depends on the thickness of the spacer B and the arbor to be used. Flange to be used with saw blades with maximum diameter of 350 mm.

Technical information: Flange in steel to be used on arbors fixed with screws.

d	D	LT	NL/TK	Bestell-Nr. Part-No.
30	110	22	6/M6/90	730.301.30

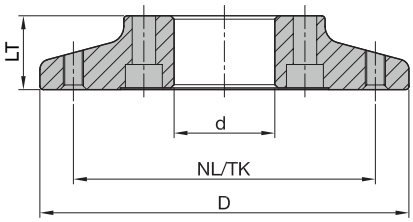

Ersatzteile - Spare parts

	Dim.	Bestell-Nr. Part-No
Schraube - Screw	M6x10	705.340.10
T-Schlüssel - T Wrench	SW4	706.104

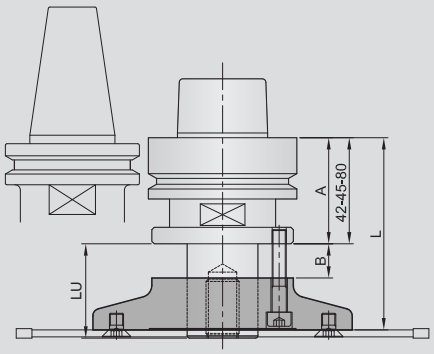

A	LU	B	L
42	40	15	79
	80	55	119
45	40	15	82
	80	55	122
80	40	15	117
	80	55	157

A432 Adapter für Spannfutter
Clamping chuck adaptors

Anwendung: Adapter für Spannfutter für Bohrer mit einem 10 mm Schaft.

Technische Informationen: M8 oder M10 Spannfutter für unterschiedliche Bohrausstattung. Direkt zur Montage am Motorkopf des Bohrers. Der Bohrer wird mit 2 Schrauben am Futter befestigt.

Application: Clamping chuck adaptors for boring drills with 10 mm shank.

Technical information: M8 or M10 clamping chuck for multiple drilling equipment's, to use straight on the drill motor head. Drill fixed on the chuck by two tightening screws.

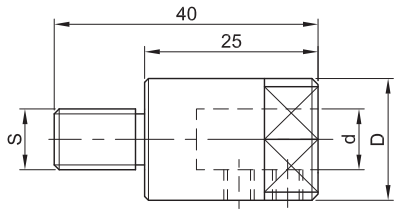

Typ A - Type A

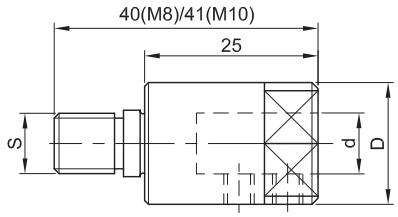

Typ B - Type B

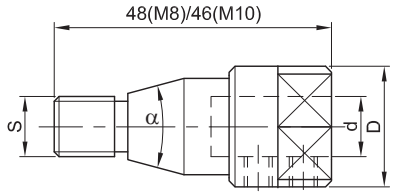

Typ C - Type C

Typ A - Type A

d	D	S	Maschine Machine	Bestell-Nr. Part-No. LH	Bestell-Nr. Part-No. RH
8	16	M8	Nottmeyer	A432.020.311.50	A432.020.211.50
10	19,5	M8	Nottmeyer	A432.020.310.50	A432.020.210.50
8	16	M10	Ayen, Holzma,Knoevenagel, Mayer, Torwegge.	A432.020.011.50	A432.020.111.50
10	19,5	M10	Ayen, Holzma,Knoevenagel, Mayer, Torwegge.	A432.020.010.50	A432.020.110.50

Typ B - Type B

d	D	S	Maschine Machine	Bestell-Nr. Part-No. LH	Bestell-Nr. Part-No. RH
8	16	M8/9	Masterwood, Morbidelli, Nottmeyer	A432.020.311.51	A432.020.211.51
10	19,5	M8/9	Morbidelli, Nottmeyer	A432.020.310.51	A432.020.210.51
8	16	M10/11	Biesse, Masterwood, Morbidelli, Torwegge, Vitap, Weeke	A432.020.011.51	A432.020.111.51
10	19,5	M10/11	Biesse, Masterwood, Morbidelli, Torwegge, Vitap, Weeke	A432.020.010.51	A432.020.110.51

Typ C - Type C

d	D	S/ α	Maschine Machine	Bestell-Nr. Part-No. LH	Bestell-Nr. Part-No. RH
8	16	M8/20°48'	Balestrini, Bilek	A432.020.311.52	A432.020.211.52
10	19,5	M8/20°48'	Balestrini, Bilek	A432.020.310.52	A432.020.210.52
8	16	M10/30°	Alberti , Balestrini, Bilek, Schleicher, Vitap	A432.020.011.52	A432.020.111.52
10	19,5	M10/30°	Alberti , Balestrini, Bilek, Schleicher, Vitap	A432.020.010.52	A432.020.110.52

Ersatzteile - Spare parts

	Dim.	Bestell-Nr. Part-No
Schraube - Screw	M5x5	705.102
T-Schlüssel - T Wrench	SW2,5	706.152

A434 Schnellwechsel-Adapter
Quick-change adapters

Anwendung: Adapter für Spannfutter für Bohrer mit einem 10 mm Schaft.

Maschine: für CNC Maschinen, Bohrausstattungen, etc.

Technische Informationen: Schnellwechsel-Adapter für zahlreiche Bohrausstattungen. Der Bohrer wird mit 2 Schrauben am Futter befestigt.

Application: Clamping chuck adaptors for boring drills with 10 mm shank.

Machine: For CNC machines, drilling machine equipment's, etc.

Technical information: Quick-change chuck adaptor for multiple drilling equipment's. Drill fixed on the chuck by two tightening screws.

Nr.	D	d	LT	Maschine Machine	Bestell-Nr. Part-No.
1	18	10	42	Vitap	A434.218.110.00
2	19,5	10	43	Morbidelli	A434.220.110.00
3	20	10	44	Morbidelli	A434.220.110.01
4	19,5	10	40	Masterwood, Maggi, Griggio	A434.320.110.00

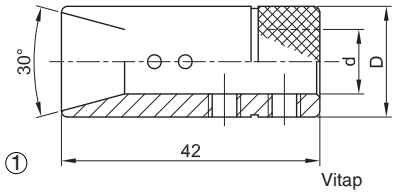

① Vitap

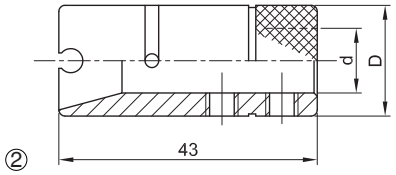

② Morbidelli

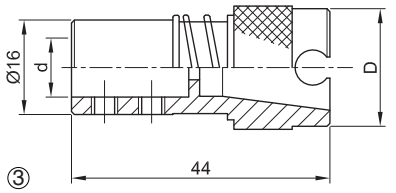

③ Morbidelli

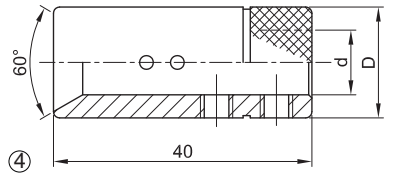

④ Masterwood, Maggi, Griggio

Ersatzteile - Spare parts

	Nr.	Dim.	Bestell-Nr. Part-No
Schraube - Screw	1/4	M5x4	705.112.04
	3	M5x5	705.112.05
	2	M6x5	705.113.05
T-Schlüssel - T Wrench		SW2,5	706.152
		SW3	706.153

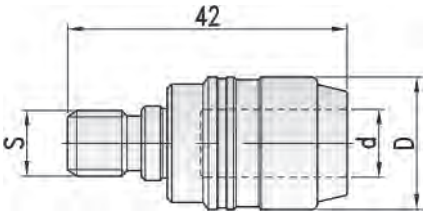

Selbstklemmende Halterung
Self clamping holder

Anwendung: Adapter für Spannfutter für Bohrer mit einem 10 mm Schaft.

Technische Informationen: Geeignet für Bohrer mit flachem Schaft (z.B. Multibohrmaschinen). Reduziert die Ausfallzeiten beim Werkzeugwechsel. Es müssen keine Schrauben gelöst oder angezogen werden.

Application: Clamping chuck adaptors for boring drills with 10 mm shank.

Technical information: Suitable for drills with flat on the shank (ex. multiboring machines), reducing down time when changing tools. No need to unscrew or screw any bolts.

D	d	S	Bestell-Nr. Part-No. LH	Bestell-Nr. Part-No. RH
20	10	M10	A434.320.042.51	A434.320.142.51

A420 Adapter
Adapters

Anwendung: Adapter für Bohrschaft. Verwendung mit Bohrern die den gleichen Schnitt-und Schaftdurchmesser haben.

Technische Informationen: Gehärteter Stahladapter für das Bohrfutter, sorgt für eine bessere Rundlaufgenauigkeit und eine gute Bohrqualität. Der Bohrer wird mit zwei Schrauben am Futter befestigt.

Application: Drill shank adapter. To use with drills that has same cutting and shank diameter.

Technical information: Case hardened steel chuck adaptor, ensuring concentricity and good bore quality. Drill fixed on the chuck by two tightening screws.

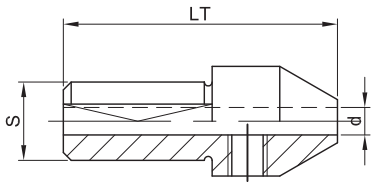

S=10x20

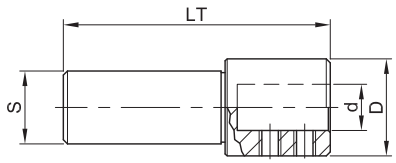

S=18x45

S= 10x20

d	LT	S	Bestell-Nr. Part-No.
2	38	10x20	A420.315.102.10
2,5	38	10x20	A420.315.902.10
3	38	10x20	A420.315.103.10
3,5	38	10x20	A420.315.903.10
4	38	10x20	A420.315.104.10
4,5	38	10x20	A420.315.904.10
5	38	10x20	A420.315.105.10

S= 18x45

d	LT	S	Bestell-Nr. Part-No.
6	72	18x45	A420.020.106.18
8	72	18x45	A420.020.108.18
10	72	18x45	A420.022.110.18
12	72	18x45	A420.022.112.18

Ersatzteile - Spare parts

	Dim.	Bestell-Nr. Part-No
Schraube - Screw	M5x5	705.102
T-Schlüssel - T Wrench	SW2,5	706.152

A422 Spannhülse für Spiralbohrer
Bush for twist drills

Anwendung: Adapter für Bohrschaftfutter. Verwendung mit Bohrern die den gleichen Schnitt- und Schaftdurchmesser haben.

Technische Informationen: Gehärtete Stahlbüchse, mit oder ohne flachen Schaft. Achsialer Schliff zur Montage am Bohrer.

Application: Drill shank adapter. To use with drills that has same cutting and shank diameter.

Technical information: Case hardened steel bush, with or without flat face on shank and axial cut for elastic assemble on drill.

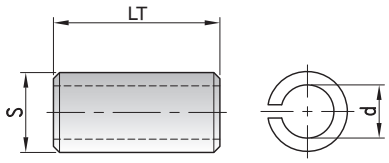

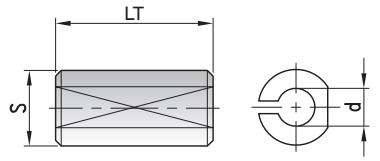

Nicht abgeflacht - Without flat face

d	LT	S	Bestell-Nr. Part-No.
6	25	8	A422.008.125.06
8	25	10	A422.010.125.08
6	25	12	A422.012.125.06
8	25	12	A422.012.125.08
10	25	12	A422.012.125.10

Abgeflacht - With flat face

d	LT	S	Bestell-Nr. Part-No.
2	23	10	A422.510.102.10
2,5	23	10	A422.510.902.10
3	23	10	A422.510.103.10
3,5	23	10	A422.510.903.10
4	23	10	A422.510.104.10
4,5	23	10	A422.510.904.10
5	23	10	A422.510.105.10
6	23	10	A422.510.106.10
8	23	10	A422.510.108.10