4

VERLEIMFRÄSER UND MESSERKÖPFE
GLUE JOINT CUTTERBLOCKS AND CUTTERHEADS

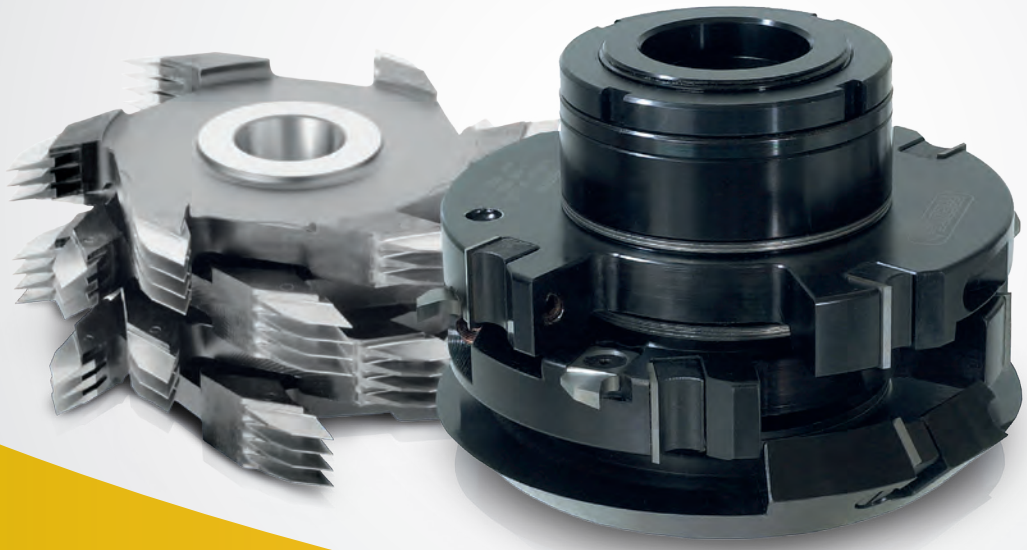

GOLD
WERKZEUGE

Inhaltsverzeichnis
Table of contents

Mini- und Mikrozinkenfräser
Jointing cutterblock 157

Verstellbarer Verleimmesserkopf
Insert glue joint cutter set 159

Verleimfräser
Glue joint cutterblock 160

Gehrungsverleimfräsköpfe
Mitre jointing cutterhead 165

Nut- und Federfräser
Adjustable tongue and groove 166

Komplette Bodenbelaglinien-Innen
Complete flooring lines 169

Komplette Bodenbelaglinien-Aussen
Complete outdoor flooring lines 170

Postforming Werkzeuge
Postforming tools 171

Blockhaus-Profile
Block House profiles 172

Minizinken Fräser
Mini-finger jointing cutterblock

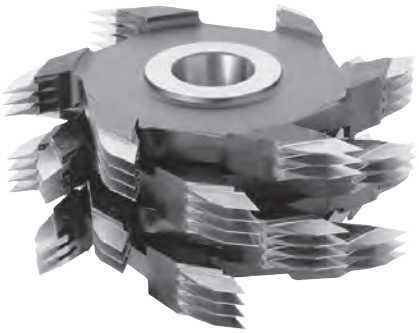

Anwendung: Messerwelle für selbstverriegelnde Längsverbindungen an Weich- und Hartholz in Faserquerrichtung (nach DIN 1052). Für den Holzbaubereich, wie Schichtholzbalken, Profile für Rahmen, etc.

Maschine: Für Keilzinkenmaschinen mit oder ohne Trennsäge, Doppelendprofiler, etc.

Technische Informationen: Messerwelle mit Stahlkörper, Messer aus Schnellarbeitsstahl (HS) für Weichholz oder Hartmetallzähnen (HW) für Hartholz. Es besteht die Möglichkeit, mehrere Werkzeuge zu kombinieren um die Schnitthöhe zu erhöhen (siehe Tabelle). Für Profile 10/10, 10/11, 15/15, 15/16,5, 20/20 und 20/22.

Application: Cutterblock for self-locking longitudinal joints on softwood and hardwood in the cross direction of the fiber (according with DIN 1052). For structural wood applications, such as laminated beams, profiles for frames, etc.

Machine: For finger joint machines with and without cut off saw, double end tenoners, etc.

Technical information: Cutterblock with steel body, brazed high speed steel (HS). Possibility to combine multiple tools to increase the cutting height according to the table. For profile 10/10, 10/11, 15/15, 15/16,5, 20/20 and 20/22.

Maschine ohne Ablängsäge, Zinken10/10, 15/15, 20/20.
Machines without cutt-off saw, finger 10/10, 15/15, 20/20.

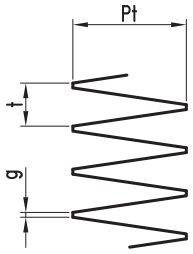

Maschine ohne Ablängsäge, Zinken 10/11,15/16.5, 20/22.
Machines with cutt-off saw, finger 10/11,15/16.5, 20/22.

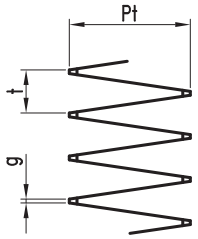

Pt= 10/10 - 10/11 t= 3,8

D	B	d	Z	Pt	n max.	Bestell-Nr. Part-No.
160	28,6	50	4	10/10	8000	166.101
	28,6	50	4	10/11	8000	166.102
250	28,6	50	6	10/10	6000	166.401
	28,6	50	6	10/11	6000	166.402

Pt= 15/15 - 15/16,5 t= 3,8

D	B	d	Z	Pt	n max.	Bestell-Nr. Part-No.
170	28,6	50	4	15/15	8000	166.201
	28,6	50	4	15/16,5	8000	166.202
260	28,6	50	6	15/15	6000	166.501
	28,6	50	6	15/16,5	6000	166.502

Pt= 20/20 - 20/22 t= 6,2

D	B	d	Z	Pt	n max.	Bestell-Nr. Part-No.
180	33	50	4	20/20	8000	166.301
	33	50	4	20/22	8000	166.302
260	33	50	6	20/22	6000	166.504

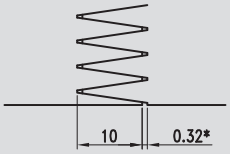

* Theoretischer Wert - Theoretical value

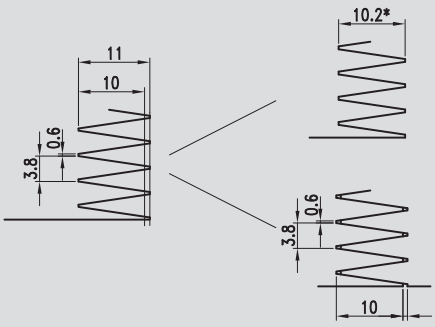

Profil mit enger Passung.
Cut to 10,2. Close fit profile.

Schnitt bis 10, Profil 10/10 mit Lücke.
Cut to 10, profile 10/10 with gap.

*Abhängig von der Holzart - depending on type of wood

Tabelle zur Bestimmung der Messeranzahl.
Table to determine number of cutters.

Holzstarke Wood thickness		Nr.
t= 3,8 (B= 28,6)	t= 6,2 (B= 33)	
24	28	1
51	59	2
77	90	3
104	121	4
131	152	5
157	183	6

160 Mikrozinken Fräser
Micro-finger jointing cutterblock

Anwendung: Messerwelle für selbstverriegelnde Längsverbindungen an Weich- und Hartholz in Faserquerrichtung. Für den Holzbaubereich, wie Schichtholzbalken, Profile für Rahmen, etc.

Maschine: Für Keilzinkenmaschinen mit oder ohne ,Trennsäge, Doppelendprofiler, etc.

Technische Informationen: Messerwelle mit Stahlkörper, Hartmetallzähnen (HW). Gleicher Körper und gleiche Schnittstärke, mit der Möglichkeit, mehrere Werkzeuge zu kombinieren, um den Schnitthöhe zu vergrößern. Ermöglicht eine schraubenförmige Werkzeuganordnung zur Leistungssteigerung bei hohen Vorschubgeschwindigkeiten. Verbindungen mit oder ohne Fuge können mittels gewährleistet werden.

Application: Cutterblock for self-locking longitudinal joints on hardwood in the cross direction of the fiber. For structural wood applications such as laminated beams, profiles for frames, etc.

Machine: For finger joint machines with and without cut off saw, double end tenoners, etc.

Technical information: Cutterblock with steel body, brazed tungsten carbide teeth's (HW). Same body and kerf thickness, with possibility to combine multiple tools to increase the cutting height. Allows helical tool assembly to improve performance at high feed speeds. Union with or without gap for glue can be ensured with the use of cut-off saw.

Pt= 10/11 t= 3,8

Nr.	D	B	d	Z	n max.	Bestell-Nr. Part-No.
1	160	3,8	70	4	8000	160.101
	250	3,8	70	6	6000	160.201
2	160	11,4	70	4	8000	160.102
	250	11,4	70	6	6000	160.202

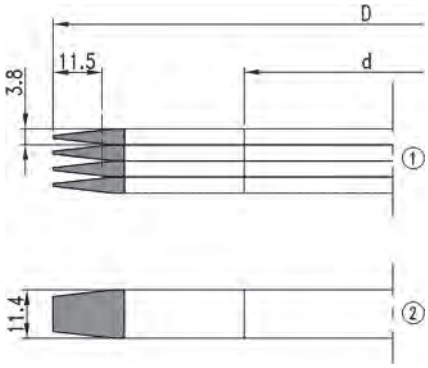

Ersatzteile - Spare parts

	Dim.	Bestell-Nr. Part-No.
Distanzringe - Spacers	100x3,8x70	703.250
	100x7,6x70	703.251
	100x11,4x70	703.252
Verbindungsmuffe - Sleeve	50/70x85 RH	704.120
	50/70x85 LH	704.121
	50/70x110 RH	704.122
	50/70x110 LH	704.123
Flansch für Ø160 - Flange for Ø160	112x15x70 SUP	730.201
	112x15x70 INF	730.202
Flansch für Ø250 - Flange for Ø250	175x15x70 SUP	730.203
	175x15x70 INF	730.204

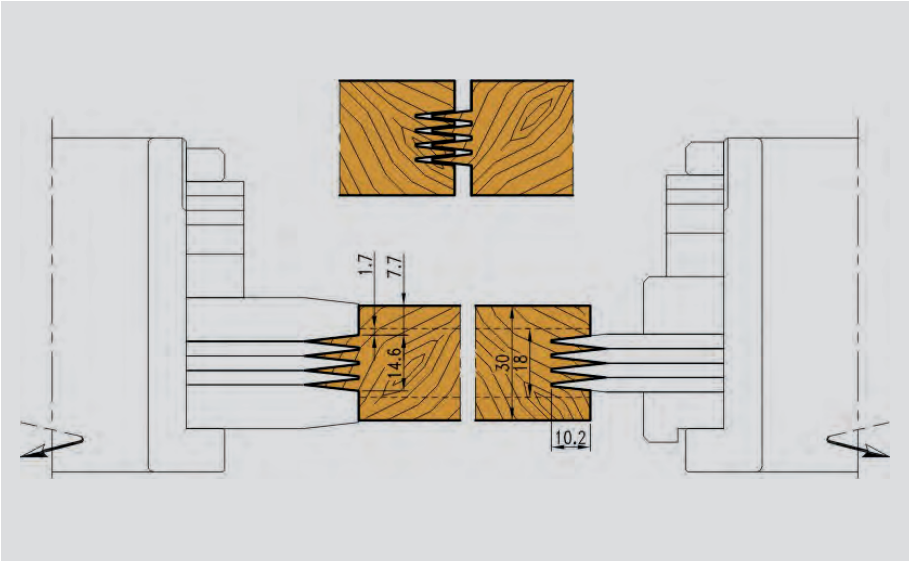

GOLD WERKZEUGE www.gold-tools.de

594 Verstellbarer Verleimmesserkopf
Insert glue joint cutter set

Anwendung: Verstellmesserkopf für Längsverbindungen an Verleimfugen für Weich- und Hartholz in Faserquerrichtung. Geeignet für Verleimfugen an Gehäuseprofilen, Rahmen, etc.

Maschine: Doppelendprofiler, Profiler, Einspindelfräsen, Fräsen, etc.

Technische Informationen: Verstellmesserkopf mit Stahlkörper, Profilmessern aus Hartmetall (HW), der den gleichen Durchmesser, das gleiche Profil und die gleiche Schnitthöhe des Werkzeugs beim Messerwechsel gewährleistet. Für eine perfekte Verbindung des Materials durch Anpassung des Profils an die mittlere Stärke des Holzes, siehe Abbildung. Verstellbare Schnitthöhe mittels Distanzscheiben in 6,5 mm Schritten, Eine Garnitur Distanzscheiben ist im Werkzeug inbegriffen. Körper mit Vorbereitung für Handvorschub (MAN).

Application: Adjustable cutterhead for longitudinal glue joints on softwood and hardwood in the cross direction of the fiber. For longitudinal glue joint of casing profiles, frames, etc.

Machine: For double end tenoners, tenoners, single spindle moulders, etc.

Technical information: Adjustable cutterhead with steel body, profiled knives in tungsten carbide (HW), ensuring the same diameter, profile and cutting height of the tool when changing blades. For perfect joint of material by adjusting the profile to the middle height of the wood, as sketched. Adjustable cutting height with spacers in 6.5 mm increments (1 set of spacers supplied with the tool). Body prepared for manual feed equipment (MAN).

D	B	d	Z	n min.-max.	Bestell-Nr. Part-No.
160	100	50	3	4800-8300	594.101

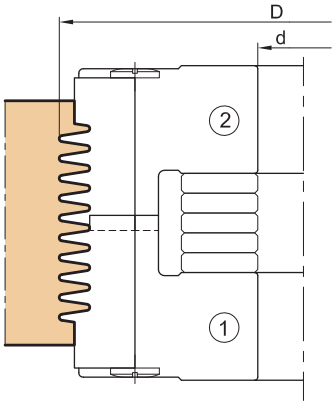

Perfekte Materialverbindung durch Anpassung des Profils auf die mittlere Stärke des Holzes.

Perfect joint of material by adjusting the profile to the middle height of the wood.

Ersatzteile - Spare parts

	Dim.	Bestell-Nr. Part-No.
Messer - Knife	50x25x2- (1)	768.403
	50x25x2- (2)	768.404
Klemmkeil - Clamping wedge	B= 50	707.002.48
Schraube - Screw	M8x16	705.542
T-Schlüssel - T Wrench	SW4	706.104
Distanzringe - Spacer	80x6,5	703.993

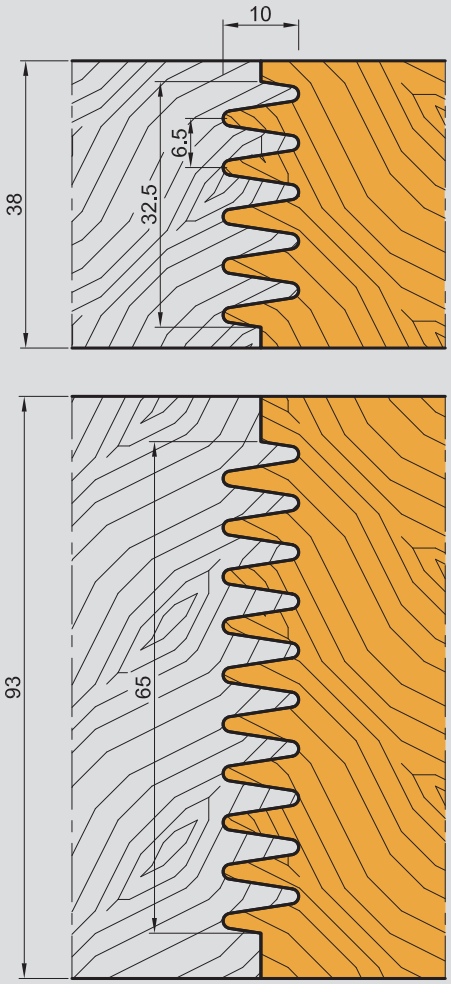

163 Verleimfräser
Glue joint cutterblock

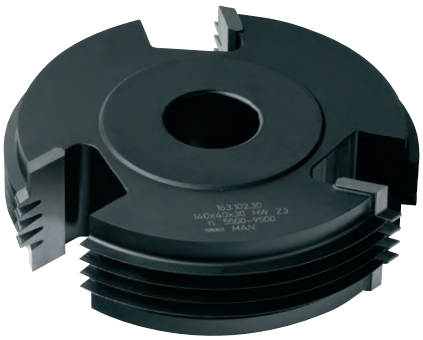

Anwendung: Verleimfräser für Weich- und Hartholz in Faserquerrichtung. Für längsgerichtete Verleimfugen an Gehäuseprofilen, Rahmen, etc.

Maschine: Doppelendprofiler, Profiler, Einspindelfräsen, Fräsen, etc.

Technische Informationen: Zähne aus Hartmetall (HW), zur perfekte Verbindung des Materials durch Anpassung des Profils an die mittlere Stärke des Holzes, siehe Abbildung. Körper mit Vorbereitung für Handvorschub (MAN).

Application: Glue jointing cutterblock for softwood and hardwood in cross direction of the fiber. For longitudinal glue joint of casing profiles, frames, etc.

Machine: For double end tenoners, tenoners, single spindle moulders, etc.

Technical information: Cutterblock with steel body, brazed tungsten carbide teeth's (HW). For perfect joint of material by adjusting the profile to the middle height of the wood, as sketched. Body prepared for manual feed equipment (MAN).

Nr.	D	B	d	Z	n min.-max.	Bestell-Nr. Part-No.
1	140	30	30/50	3	5500-9500	163.101
2		40	30/50	3	5500-9500	163.102
3		70	30/50	3	5500-9500	163.103

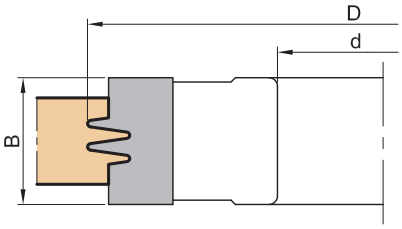

Perfekte Materialverbindung durch Anpassung des Profils auf die mittlere Stärke des Holzes.

Perfect joint of material by adjusting the profile to the middle height of the wood.

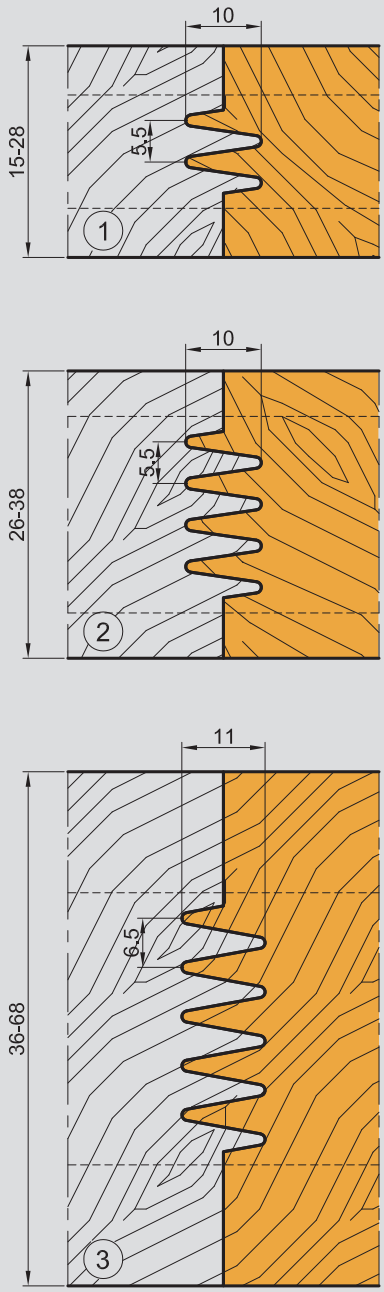

GOLD WERKZEUGE www.gold-tools.de

532 Verleimfräskopf
Glue joint cutterhead

Anwendung: Verleimfräskopf für Weich- und Hartholz in Faserlängsrichtung. Zur Produktion von Holzplatten.

Maschine: Doppelendprofiler, Profiler, Einspindelfräsen, Fräsen, etc.

Technische Informationen: Messerkopf mit Stahlkörper, Profilmessern aus Hartmetall (HW), der den gleichen Durchmesser, das gleiche Profil und die gleiche Schnitthöhe des Werkzeugs beim Messerwechsel gewährleistet. Messerkopf Nr.1, 2 und 4 zur perfekten Verbindung des Materials, Messerkopf Nr. 3 zur Verbindung des Material durch Anpassung des Profils an die mittlere Stärke des Holzes. Körper mit Vorbereitung für Handvorschub (MAN).

Application: Glue jointing cutterhead for softwood and hardwood in longitudinal direction of thefiber. For wood panels production.

Machine: For double end tenoners, single spindle moulders, moulders, etc.

Technical information: Cutterhead with steel body, profiled knives in tungsten carbide (HW), ensuring the same diameter, profile and cutting height of the tool when changing blades. Cutterhead n.°1, 2 and 4 for perfect joint of material, cutterhead n.° 3 for joint of material by adjusting the profile to the middle height of the wood. Body prepared for manual feed equipment (MAN).

Nr.	D	B	d	Z	n min.-max.	Bestell-Nr. Part-No.
1	125	50	30/50	2	6200-10600	532.103
1		50	30/50	3	6200-10600	532.202
2		80	30/50	3	6200-10600	532.303
3		50	30/50	3	6200-10600	532.301
4		80	30/50	2+2	6200-10600	532.500

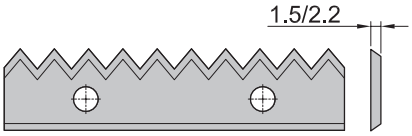

768.354 / 768.355

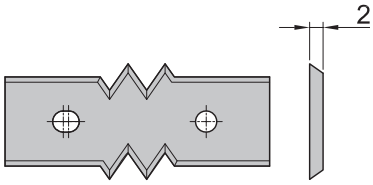

768.352

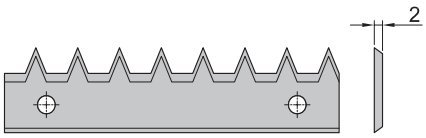

768.650 / 768.651

Ersatzteile - Spare parts

	Nr.	Dim.	Bestell-Nr. Part-No.
Messer - Knife	1	50x12x1,5	768.354
	2	80x13x2,2	768.355
	3	50x22x2	768.352
	4	80x20x2	768.650
	4	80x20x2	768.651
Klemmkeil - Clamping wedge	1	B= 50	707.532.01
	2	B= 80	707.168
	3	B= 50	707.104
	4	B= 80	707.002.78
Schraube - Screw	1/2	M8x12	705.541
	3/4	M8x16	705.542
T-Schlüssel - T Wrench		SW4	706.104
Distanzringe - Spacer	1/ 2/ 4	70x2,5	703.071

Messerkopf Nr. 1,2 und 4 zur perfekten Verbindung des Materials, Messerkopf Nr. 3 zur Verbindung des Material durch Anpassung des Profils and die mittlere Stärke des Holzes.

Cutterhead nr. 1, 2 and 4 for perfect joint of material adjusted by spacer.
Cutterhead nr. 3 for perfect joint of material by adjusting the profile to the middle height of the wood.

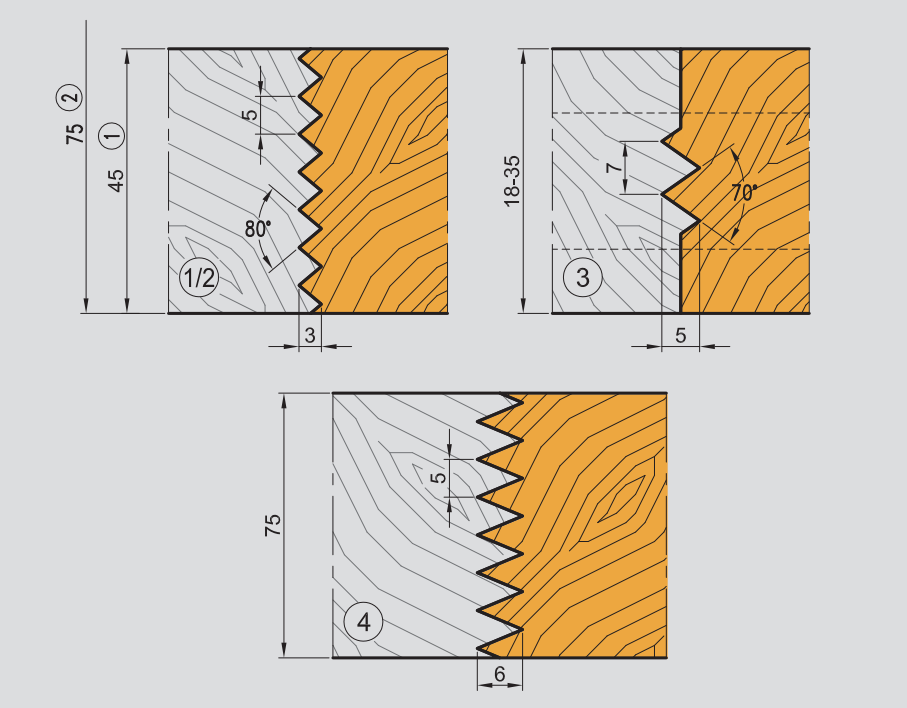

165 Verleimfräser
Glue joint cutterblock

Messerkopf Nr. 1,2 und 4 zur perfekten Verbindung des Materials, Messerkopf Nr. 3 zur Verbindung des Material durch Anpassung des Profils and die mittlere Stärke des Holzes.

Cutterblock nr. 1, 2 and 4 for perfect joint of material adjusted by spacer.
Cutterblock nr. 3 for perfect joint of material by adjusting the profile to the middle height of the wood.

Anwendung: Verleimfräser für Weich- und Hartholz in Faserlängsrichtung. Zur Produktion von Holzplatten.

Maschine: Doppelendprofiler, Profiler, Einspindelfräsen, Fräsen, etc.

Technische Informationen: Zähne aus Hartmetall (HW). Fräser Nr. 1, 2 und 4 zur perfekten Verbindung des Materials, Fräser Nr. 3 zur Verbindung des Material durch Anpassung des Profils an die mittlere Stärke des Holzes. Körper mit Vorbereitung für Handvorschub (MAN).

Application: Glue jointing cutterblock for softwood and hardwood in longitudinal direction of the fiber. For wood panels production.

Machine: For double end tenoners, single spindle moulders, moulders, etc.

Technical information: Cutterblock with steel body, brazed tungsten carbide teeth's (HW). Cutterhead n.° 1, 2 and 4 for perfect joint of material, cutterhead n.° 3 for joint of material by adjusting the profile to the middle height of the wood. Body prepared for manual feed equipment (MAN).

Nr.	D	B	d	Z	n min.-max.	Bestell-Nr. Part-No.
1	120	48,5	30	2	6400-11100	165.101
1	140	48,5	30/50	3	5500-9500	165.501
2		88,5	30/50	3	5500-9500	165.502
3		50	30/50	3	5500-9500	165.251
4		60	50	4	5500-9500	165.102

Ersatzteile - Spare parts

	Nr.	Dim.	Bestell-Nr. Part-No.
Distanzringe - Spacer	1/2/4	70x2,5	703.071

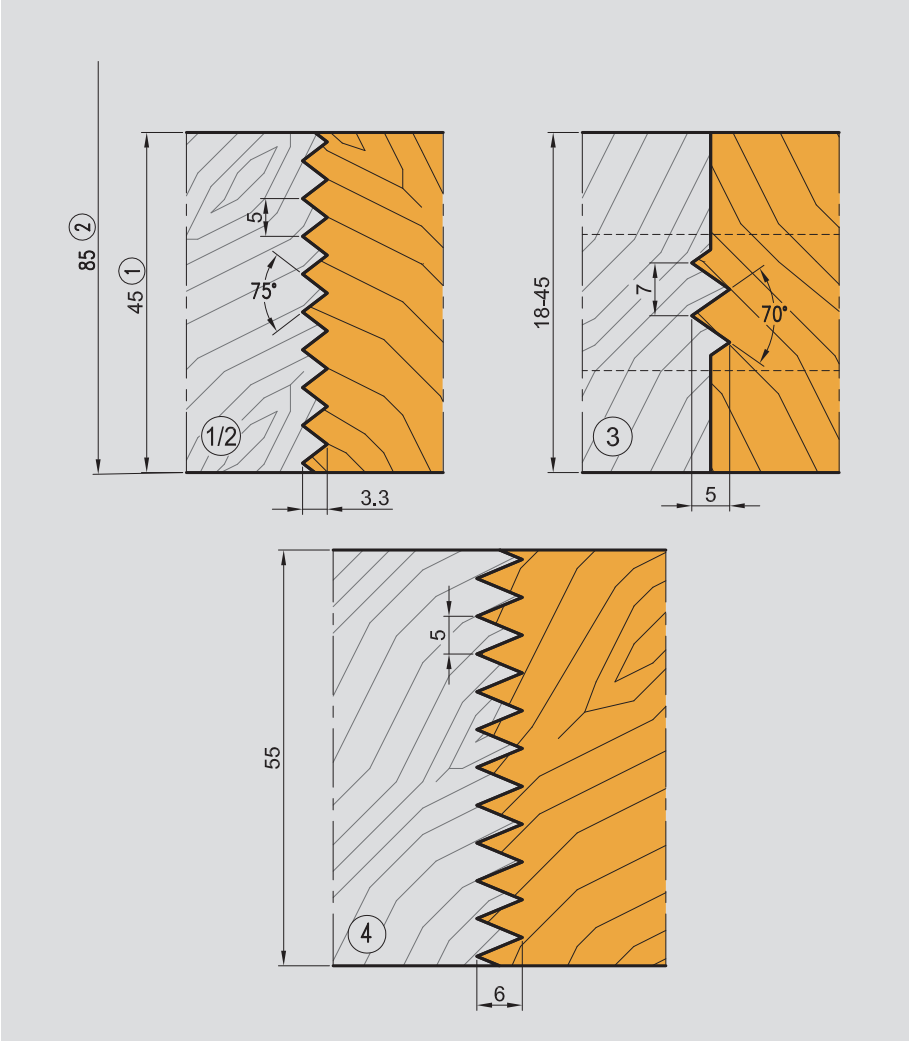

GOLD WERKZEUGE www.gold-tools.de

533 Verleimfräskopf
Glue joint cutterhead

Anwendung: Verleimfräskopf für Weich- und Hartholz in Faserlängsrichtung. Zur Produktion von Holzplatten.

Maschine: Doppelendprofiler, Profiler, Einspindelfräsen, Fräsen, etc.

Technische Informationen: Messerkopf mit Stahlkörper, Profilmessern aus Hartmetall (HW), der den gleichen Durchmesser, das gleiche Profil und die gleiche Schnitthöhe des Werkzeugs beim Messerwechsel gewährleistet. Körper mit Vorbereitung für Handvorschub (MAN).

Application: Glue jointing cutterhead for softwood and hardwood in longitudinal direction of the fiber. For wood panels production.

Machine: For double end tenoners, single spindle moulders, moulders, etc.

Technical information: Cutterhead with steel body, profiled knives in tungsten carbide (HW), ensuring the same diameter, profile and cutting height of the tool when changing blades. For joint of material by adjusting the profile to the middle height of the wood, with 0,3 mm gap for glue. Body prepared for manual feed equipment (MAN).

Nr.	D	B	d	Z	n min.-max.	Bestell-Nr. Part-No.
1	140	50	30/50	2	5500-9500	533.102
2		60	30/50	2	5500-9500	533.104

Perfekte Materialverbindung durch Anpassung des Profils auf die mittlere Stärke des Holzes.

Perfect joint of material by adjusting the profile to the middle height of the wood.

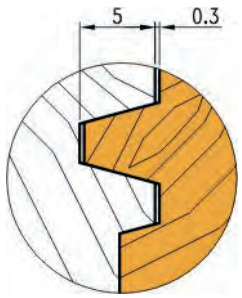

Messerkopf mit 0,3 mm Leimfuge. Messer 50x22x2 ohne 0,3 mm Leimfuge auf Anfrage mit Anfragenr. 768.103.

Cutterhead supplied with glue gap of 0,3 mm. Knife 50x22x2 without 0,3 mm gap for glue under request with reference 768.103.

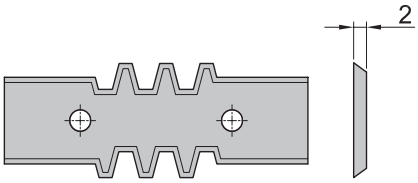

Ersatzteile - Spare parts

	Dim.	Bestell-Nr. Part-No.
Messer - Knife	50x22x2	768.101
		768.103
	60x22x2	768.102
Klemmkeil - Clamping wedge	B= 50	707.104
	B= 60	707.103
Schraube - Screw	M8x16	705.542
T-Schlüssel - T Wrench	SW4	706.104

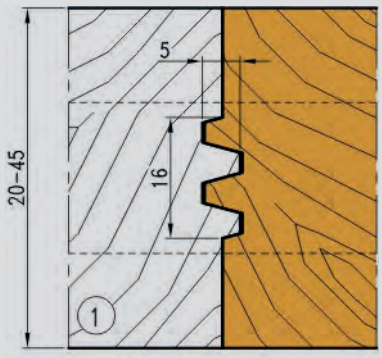

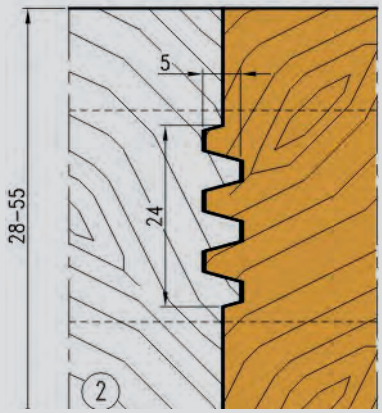

162 Verleimfräser
Glue joint cutterblock

Perfekte Verbindung des materials durch Anpassung des Profils an die mittlere Stärke des Holzes.

Perfect joint of material by adjusting the profile to the middle height of the wood.

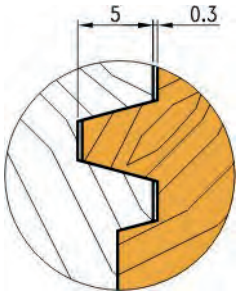

Messerwelle mit 0,3 mm Verleimfuge.
Cutterblock supplied with glue gap of 0,3 mm.

Anwendung: Verleimfräser für Weich- und Hartholz in Faserlängsrichtung. Zur Produktion von Holzplatten.

Maschine: Doppelendprofiler, Profiler, Einspindelfräsen, Fräsen, etc.

Technische Informationen: Zähne aus Hartmetall (HW), zur perfekte Verbindung des Materials durch Anpassung des Profils an die mittlere Stärke des Holzes, mit 0,3 mm Verleimfugen. Körper mit Vorbereitung für Handvorschub (MAN).

Application: Glue jointing cutterblock for softwood and hardwood in longitudinal direction of the fiber. For wood panels production.

Machine: For double end tenoners, single spindle moulders, moulders, etc.

Technical information: Cutterblock with steel body, brazed tungsten carbide teeth's (HW). For joint of material by adjusting the profile to the middle height of the wood, with 0,3 mm gap for glue. Body prepared for manual feed equipment (MAN).

Nr.	D	B	d	Z	n min.-max.	Bestell-Nr. Part-No.
1	140	50	30/50	3	5500-9500	162.111

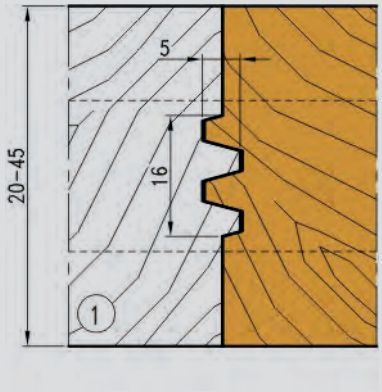

GOLD WERKZEUGE www.gold-tools.de

534 Gehrungs-Verleimfräskopf
Mitre jointing cutterhead

Anwendung: Gehrungsverleimfräserwelle zur Bearbeitung von Weich- und Hartholz in Faserlängs- und Querrichtung, für beschichtete, furnierte und unbeschichtete Holzwerkstoffe wie Spanplatten, Sperrholz und MDF. Für Eckverbindungen mit Holz mit einer Stärke von14 bis 32 mm, wie bei Holzkisten, Schubladen, etc.

Maschine: Für Einspindelfräsen, Fräsen, etc.

Technische Informationen: Messerwelle mit Stahlkörper und profilierten Messern aus Hartmetall (HW),die den gleichen Durchmesser, das gleiche Profil und die gleiche Schnitthöhe des Werkzeugs beim Messerwechsel gewährleistet. Körper mit Vorbereitung für Handvorschub (MAN).

Application: Mitre jointing cutterhead for softwood and hardwood in longitudinal and cross direction of the fiber, coated, veneered and uncoated wood base materials such as chipboard, plywood and MDF. For corner joints with wood from 14 to 34 mm thickness in wooden boxes, drawers, etc.

Machine: For single spindle moulders, moulders, etc.

Technical information: Cutterhead with steel body, profiled knives in tungsten carbide (HW), ensuring the same diameter, profile and cutting height of the tool when changing blades. Body prepared for manual feed equipment (MAN).

D	B	d	Z	l	n min.-max.	Bestell-Nr. Part-No.
180	35	30/50	2	2	4300-7400	534.101

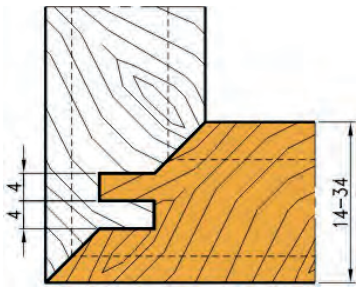

Ersatzteile - Spare parts

	Dim.	Bestell-Nr. Part-No.
Messer - Knife	50x12x1,5	768.601
Klemmkeil - Clamping wedge	B= 50	707.109
Schraube - Screw	M8x16	705.542
Nuter - Groover	35x17x4	783.120
Schraube - Screw	M5x13,5	705.318
Torx-Schüssel - T Wrench	SW3 (M5)	706.103
	SW4 (M8)	706.104

4

415 Gehrungs -Verleimfräser Garnitur
Mitre jointing cutter set

Anwendung: Gehrungs -Verleimfräser Garnitur zur Bearbeitung von Weich- und Hartholz in Faserlängs- und Querrichtung, für beschichtete, furnierte und unbeschichtete Holzwerkstoffe wie Spanplatten, Sperrholz und MDF. Für Eckverbindungen mit Holz mit einer Stärke von 14 bis 32 mm, wie bei Holzkisten, Schubladen, etc.

Maschine: Für Einspindelfräsen, Fräsen, etc.

Technische Informationen: Zähnen aus Hartmetall (HW). Lieferung mit 1 mm Distanzringen für Profiltuning. Körper mit Vorbereitung für Handvorschub (MAN).

Application: Mitre jointing cutterblock for softwood and hardwood in longitudinal and cross direction of the fiber, coated, veneered and uncoated wood base materials such as chipboard, plywood and MDF. For corner joints with wood from 14 to 32 mm thickness in wooden boxes, drawers, etc.

Machine: For single spindle moulders, moulders, etc.

Technical information: Cutterblock with steel body, brazed tungsten carbide teeth's (HW). Supplied with 1 mm spacers for union profile tuning. Body prepared for manual feed equipment (MAN).

Set Jeu	D	B	d	Z	n max.	Bestell-Nr. Part-No.
1+2	160	35	30/50	3	8300	415.101

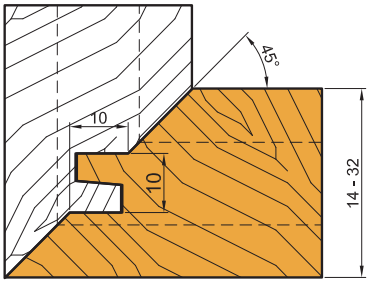

Einzelwerkzeuge - Individual tools

Nr.	D	B	d	Z	n max.	Bestell-Nr. Part-No
1	160	35	30/50	3	8300	415.102
2	140	5	30/50	3	8300	415.103

555 Nut- und Feder Messerköpfe
Adjustable tongue and groove cutter set

Anwendung: Nut- und Federmesserkopf zur Bearbeitung von Weich- und Hartholz in Faserlängs- und Querrichtung, für beschichtete, furnierte und unbeschichtete Holzwerkstoffe wie Spanplatten, Sperrholz und MDF. Lösung für 5 Profile, Verstellung der Stärke von 12 bis 34 mm. Für Bodenbeläge und Verkleidungen, etc.

Maschine: Für Fräsen, Doppelendprofiler, etc.

Technische Informationen: Messerkopf Set mit Stahlkörper mit zweiseitigen Wendemessern aus Hartmetall (HW), der den gleichen Durchmesser, das gleiche Profil und die gleiche Schnitthöhe des Werkzeugs beim Messerwechsel gewährleistet. Die Werkzeuge können einzeln oder im Set auf einer Verbindungsmuffe mit Distanzringen geliefert werden.

Application: Tongue and groove set of cutterheads for softwood and hardwood in longitudinal and cross direction of the fiber, coated, veneered and uncoated wood base materials such as chipboard, plywood and MDF. Five union profile solutions adjustable from 12 to 34 mm in thickness. For floor applications, lining, etc.

Machine: For moulders, double end tenoners, etc.

Technical information: Set of cutterheads with steel body, two edges reversible knives in tungsten carbide (HW), ensuring the same diameter, profile and cutting height of the tool when changing blades. Tools can be supplied individually or in an assembled set on sleeve with spacers.

Nr.	D	B	d	Z	V+C	l	n max.	Bestell-Nr. Part-No.
1	140	15	60	4	2+2		8000	555.105
2	124	12	60	2			8000	555.107
3	140	15	60	4	2+2		8000	555.106
4	140	20	60	4		2	8000	555.103
5	141	20	60	4		2	8000	555.207
6	140	20	60	4		2	8000	555.102
7	154,4	11,6	60	2			8000	555.202
8	154,4	11,6	60	2			8000	555.203
9	171	15	60	4	2+2		8000	555.120
10	159	20	60	4		2	8000	555.121

Ersatzteile - Spare parts

	Nr.	Dim.	Bestell-Nr. Part-No
Messer - Knife	R2	11,6x12x1,5	750.099
	R3	12x12x1,5	754.102
		15x12x1,5	750.101
		20x12x1,5	750.102
Klemmkeil - Clamping wedge	2/7/8	B= 12	707.002.10
	1/3/9	B= 15	707.002.13
	4/5/6/10	B= 20	707.002.18
Schraube - Screw	2/9	M8x16	705.542
	1/3/4/5/6/7/8/10	M8x12	705.541
Vorschneider - Spur		14x14x2	750.111
Schraube - Screw		M5x6	705.425
T-Schlüssel - T Wrench		T15	706.304
Fasenklinge - Chanfering blade		22x16x5 45°	780.103
Nutklinge - Groover		25x13x4	783.101
Schraube - Screw		M5x13,5	705.318
T-Schlüssel - T Wrench		SW3 (M5)	706.103
		SW4 (M8)	706.104

Schraubbüchse mit Sicherungsmutter - Sleeve with locking nut

	Dim.	Bestell-Nr. Part-No LH	Bestell-Nr. Part-No RH
	40x110x60	704.263	704.163
	50x110x60	704.264	704.164
Hakenschlüssel - Hook wrench	80/90	706.502	706.502

Nut- und Feder Messerkopfset
Adjustable tongue and groove cutter set

Lieferung Messerkopf mit Verbindungsmuffen und Distanzscheiben.
Cutterhead supplied with sleeve and spacers.

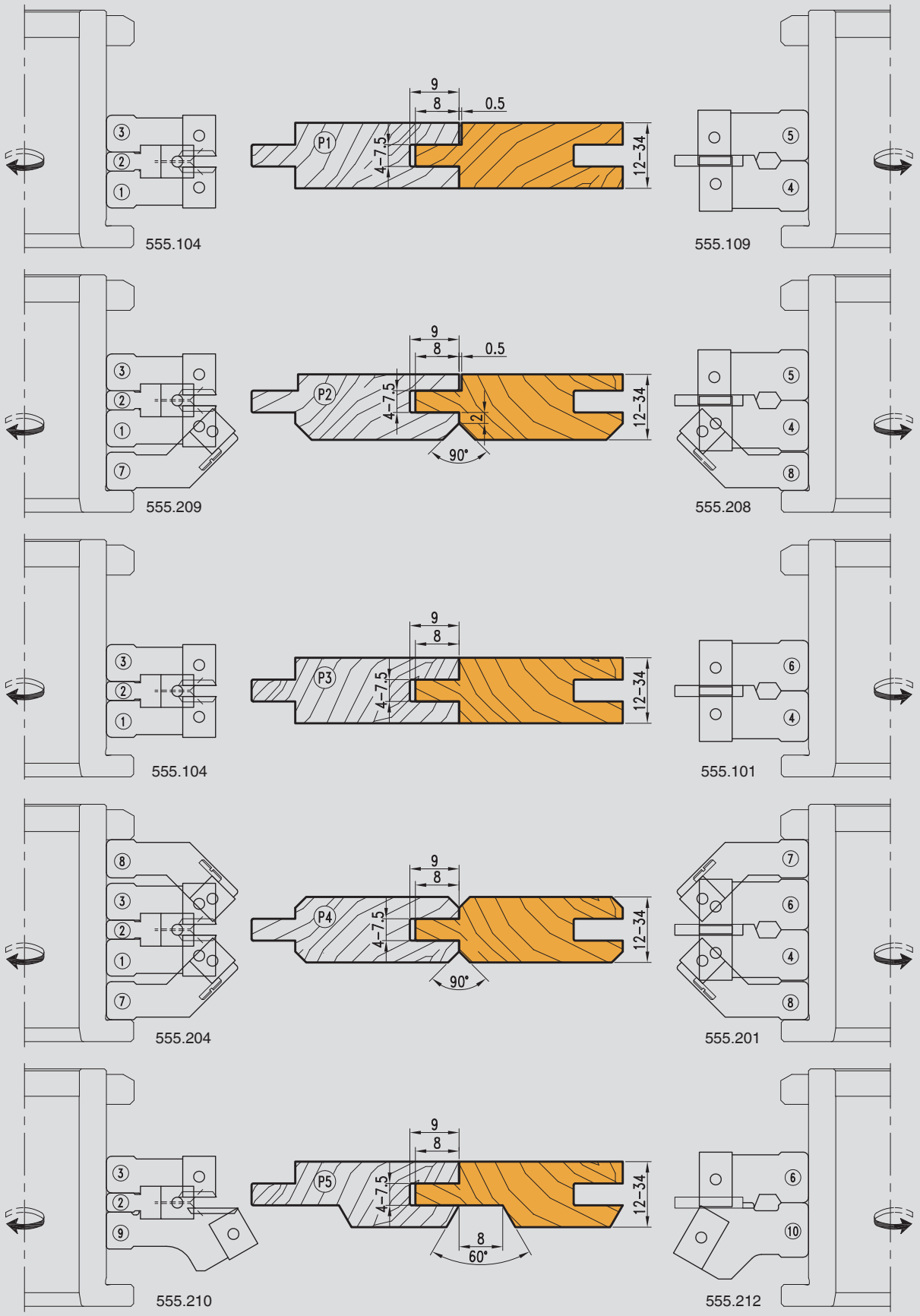

461 Nut- und Federfrässet
Adjustable tongue and groove cutter set

Anwendung: Nut- und Federfräs-Set zur Bearbeitung von Weich- und Hartholz in Faserlängs- und Querrichtung, für beschichtete, furnierte und unbeschichtete Holzwerkstoffe wie Spanplatten, Sperrholz und MDF. 6 Möglichkeiten zur Bearbeitung von Profilen für Stärken von 12 bis 34 mm und 1x verstellbar für Stärken von 9,5 bis 15 mm. Fußbodenbearbeitung, Verkleidungen, etc.

Maschine: Für Fräsen, Doppelendprofiler, etc.

Technische Informationen: Messerwellen Set Z4 oder Z6, mit Stahlkörper in zwei Ausführungen mit Zähnen aus Schnellarbeitsstahl (HS) für Weichholz, oder Hartmetall (HW) zur Bearbeitung von Hartholz und Leimholz und Holzwerkstoffe. Schnitthöhenverstellung mittels Distanzscheiben in 0,1 mm Abständen (eine Garnitur Distanzscheiben im Werkzeug inbegriffen).

Application: Tongue and groove set of cutterblocks for softwood and hardwood in longitudinal and cross direction of the fiber, coated, veneered and uncoated wood base materials such as chipboard, plywood and MDF. Six union profile solutions adjustable from 12 to 34 mm in thickness and one adjustable from 9,5 to 15 mm. For floor applications, lining, etc.

Machine: For moulders, double end tenoners, etc.

Technical information: Set of cutterblock Z4 or Z6, with steel body and two versions of brazed teeth's, high speed steel (HS) for softwood or carbide tungsten (HW) for hardwood, glued wood and wood base materials. Adjustable cutting height with spacers in 0.1 mm increments (1 set of spacers supplied with the tool).

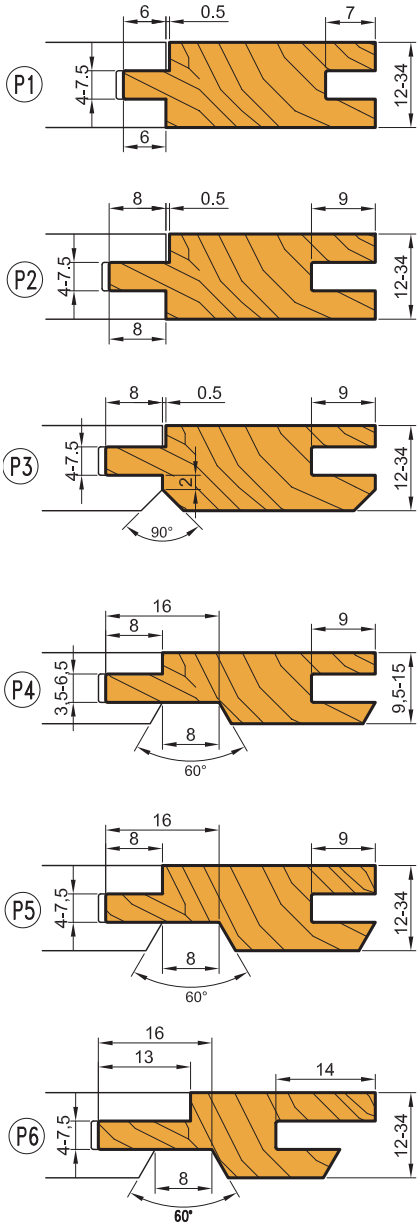

461-HS

Nr.	D	d	Z	n max.	Bestell-Nr. Part-No. LH	Bestell-Nr. Part-No. RH
P1	160	30/50	4	9000	461.403	461.404
	160	30/50	6	9000	461.203	461.204
P2	160	30/50	4	9000	461.401	461.402
	160	30/50	6	9000	461.201	461.202
P3	160	30/50	4	9000	461.420	461.421
	160	30/50	6	9000	461.220	461.221
P4	160	30/50	4	9000	461.462	461.463
	160	30/50	6	9000	461.262	461.263
P5	160	30/50	4	9000	461.460	461.461
	160	30/50	6	9000	461.260	461.261
P6	160	30/50	4	9000	461.464	461.465
	160	30/50	6	9000	461.264	461.265

461-HW

Nr.	D	d	Z	n max.	Bestell-Nr. Part-No. LH	Bestell-Nr. Part-No. RH
P1	160	30/50	4	9000	461.303	461.304
	160	30/50	6	9000	461.103	461.104
P2	160	30/50	4	9000	461.301	461.302
	160	30/50	6	9000	461.101	461.102
P3	160	30/50	4	9000	461.320	461.321
	160	30/50	6	9000	461.120	461.121
P4	160	30/50	4	9000	461.362	461.363
	160	30/50	6	9000	461.162	461.163
P5	160	30/50	4	9000	461.360	461.361
	160	30/50	6	9000	461.160	461.161
P6	160	30/50	4	9000	461.364	461.365
	160	30/50	6	9000	461.164	461.165

- D180/200 und Hydro-Spannsystem auf Anfrage.
- D180/200 and Hydro clamping system under request.

Werkzeuge aus polykristallinen Diamanten zur Produktion von Fußböden.
Profile und technische Details nach Kundenlayout. Verstellung der Messersets mittels Distanzscheiben oder Mikrogewinde (ermöglicht ein schnelles Rüsten ohne Demontage).

Tools in DP for flooring production.
Profile and technical details according with the customers layout. Cutter sets with adjustment by spacers or by microthread (allowing easy set up without tool dismantling).

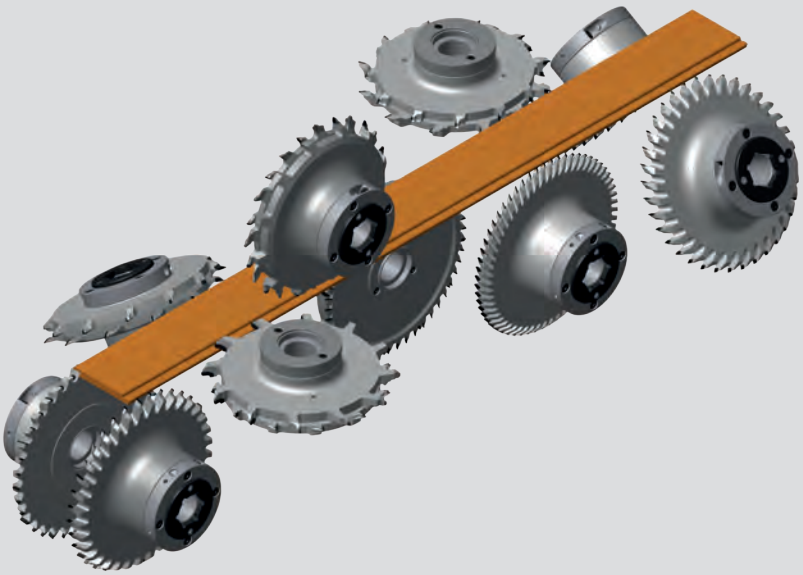

Werkzeuge aus polykristallinen Diamanten zur Produktion von Fußböden.
Profile und technische Details nach Kundenlayout. Verstellung der Messersets mittels Distanzscheiben oder Mikrogewinde (ermöglicht ein schnelles Rüsten ohne Demontage).

Tools in HW for flooring production.
Profile and technical details according with the customers layout. Cutter set with adjustment by spacers or by microthread (allowing easy set up without tool dismantling).

Beispiele für Profile.
Examples of profiles.

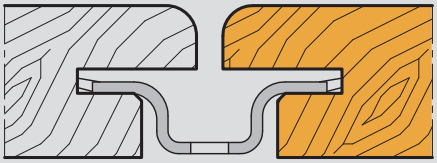

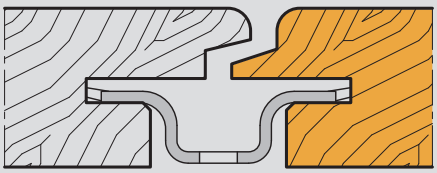

Vorritzen oben
Top scoring

1

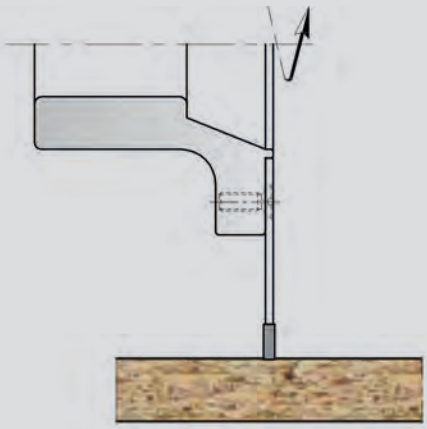

Zerpaner für Falz oben
Hogger for the top rebate

2

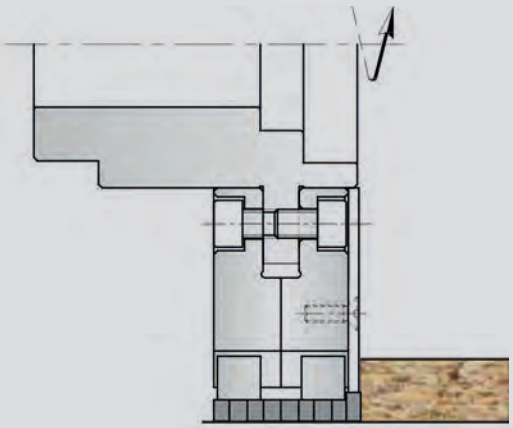

Radius-Abplatt Fräser
Radius panel raising cutter

3

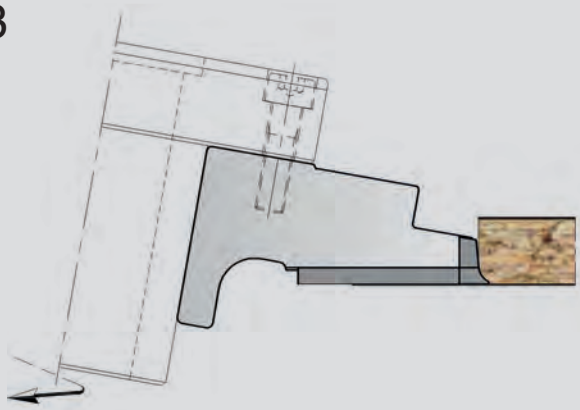

Anreißen
Scribing

4

Abplattfräsen der oberen Schicht
Panel raising of top layer

5

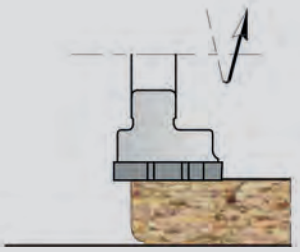

Radius an der Unterseite
Bottom face radius

6

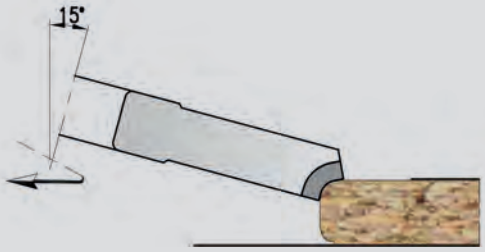

Holzbreiten von 70 mm bis 230 mm.
Wood thickness from 70 mm to 230 mm.
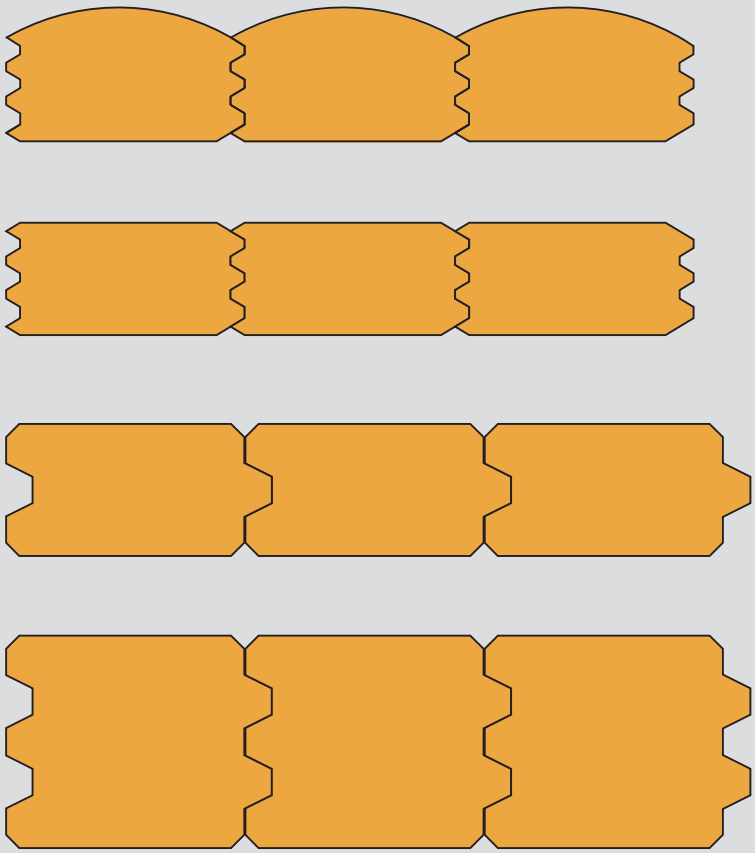
Beispiele für Profile.
Example profiles.